KONSZIGNÁCIÓS JEL	NYK-01.A
Megnevezés	Mélygarázs bejárati portál 1. rész
Mennyiség	1
Falnyílás méretek	1,54×2,70
Irány	B
Falszerkezet	R-F-04.3
Tokszerkezet	Hőhídmegszakító profilú alumínium nyílászáró Kívül-belül RAL 7016 színű felülettel
Működés	Nyíló
Hőszigetelési követelmény	Uw_max= 1,4 W/m^2K
Léghanggátlás	na.
Tűzgátlás	-
Működtetés	Kézi
Árnyékolás	Nincs
Kilincs	Kívül fém gomb kilincs; belül fém normál kilincs
Küszöb	Aluminium
Párkány/Könyöklő	-
Toktoldó típusa	---
Zárszerkezet	Mágneszár, Parkolójegy leolvasó jelére nyíló
Csukószerkzet	Olajos ajtóbehúzó
Biztonsági fokozat	VSG A1 P2A
Ablakba épített szellőző	-
Meleg peremes	☒
Megjegyzések	-

Alaprajz előnézet

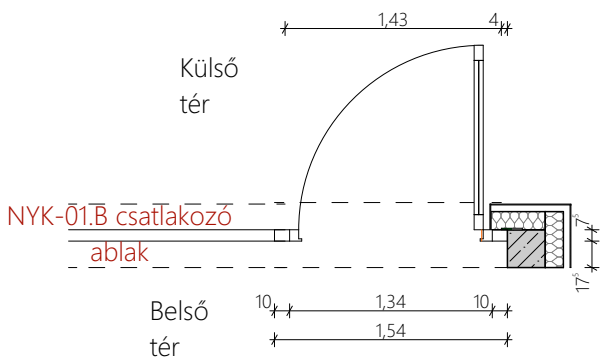

Metszet előnézet

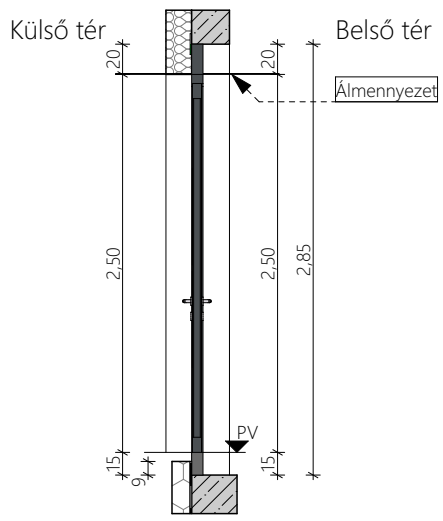

Káva oldali nézet

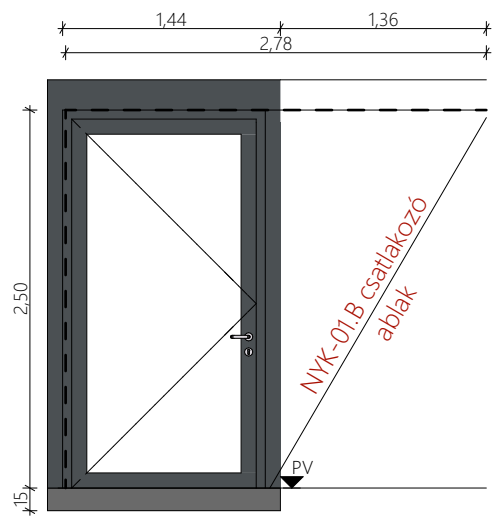

ZIP architects 9022 Győr Bajcsy-Zsilinszky út 44. ZIP Architects Kft. Tel. szám: +36 30 790 4149	Rajzmegnevezés: **Külső nyílászáró konszignációk**	Dátum: **2022. 03. 06.**	Tervfajta: **Kiviteli terv**	Lépték: **M**
Megrendelő: **Budapest Főváros VII. kerület Erzsébetváros Önkormányzata** 1073 Budapest VII. Kerület, Erzsébet krt. 6.	Munkarész: **É_KKO_NY Nyílászáró konszignációk**	**Név:**		**Terv. eng .sz.**	**Aláírás:**
Tervezési helyszín: 1076 Budapest, VII. Kerület, Verseny utca 22-24. hrsz: 32934	Rajzszám: **Külső nyílászáró konszignációREV1**	Építész munkatársak	Ruppert András	É 08-0585	
Megbízás: **Önkormányzati társasház**			Juhász-Szigeti Zsófia		
			Pánovits Norbert		
			Simon László		

A terv a ZIP ARCHITECTS kft. szellemi tulajdona, melynek védelmét az 1999. évi 76. szerzői jogi törvény biztosítja!

KONSZIGNÁCIÓS JEL	NYK-01.B
Megnevezés	Mélygarázs bejárati portál 2. rész
Mennyiség	1
Falnyílás méretek	2,53[5]×2,70
Irány	
Falszerkezet	R-F-04.3
Tokszerkezet	Hőhídmegszakító profilú alumínium nyílászáró Kívül-belül RAL 7016 színű felülettel
Működés	Nyíló
Hőszigetelési követelmény	Uw_max= 1,4 W/m^2K
Léghanggátlás	na.
Tűzgátlás	-
Működtetés	Kézi
Árnyékolás	Nincs
Kilincs	-
Küszöb	Nincs
Párkány/Könyöklő	-
Toktoldó típusa	---
Zárszerkezet	-
Csukószerkezet	-
Biztonsági fokozat	VSG A1 P2A
Ablakba épített szellőző	-
Meleg peremes	☐
Megjegyzések	-

Alaprajz előnézet

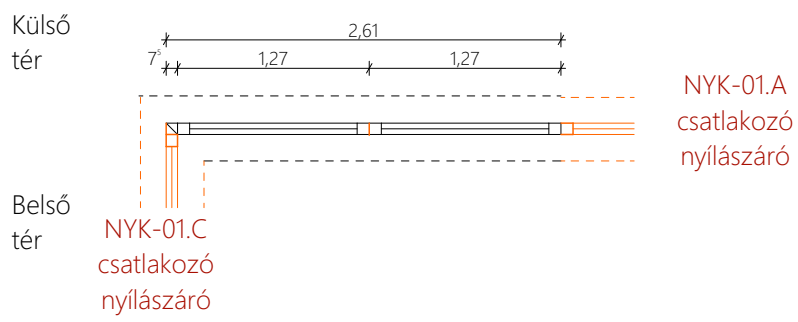

Metszet előnézet

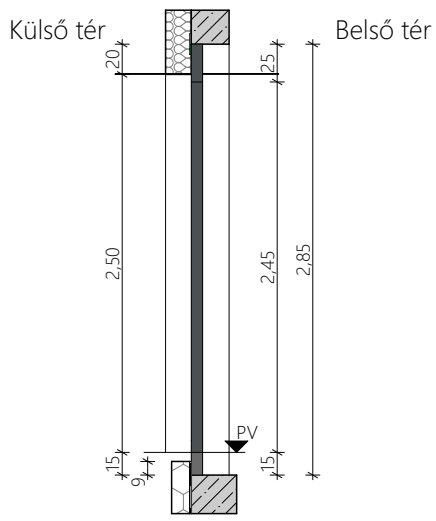

Káva oldali nézet

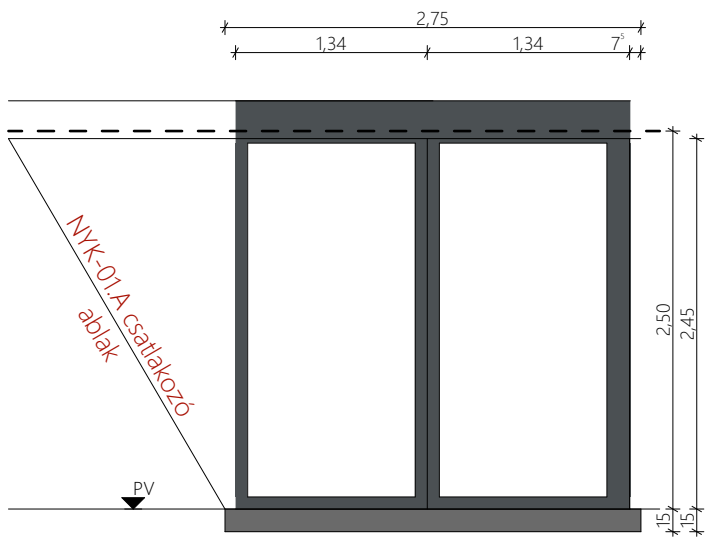

ZIP architects 9022 Győr Bajcsy-Zsilinszky út 44. ZIP Architects Kft. Tel. szám: +36 30 790 4149	Rajzmegnevezés: **Külső nyílászáró konszignációk**	Dátum: **2022. 03. 06.**	Tervfajta: **Kiviteli terv**	Lépték: **M**
Megrendelő: **Budapest Főváros VII. kerület Erzsébetváros Önkormányzata** 1073 Budapest VII. Kerület, Erzsébet krt. 6.	Munkarész: **É_KKO_NY Nyílászáró konszignációk**	**Név:**		**Terv. eng .sz.**	**Aláírás:**
Tervezési helyszín: 1076 Budapest, VII. Kerület, Verseny utca 22-24. hrsz: 32934	Rajzszám: **Külső nyílászáró konszignációREV1**	Építész munkatársak	Ruppert András	É 08-0585	
Megbízás: **Önkormányzati társasház**			Juhász-Szigeti Zsófia		
			Pánovits Norbert		
			Simon László		

A terv a ZIP ARCHITECTS kft. szellemi tulajdona, melynek védelmét az 1999. évi 76. szerzői jogi törvény biztosítja!

KONSZIGNÁCIÓS JEL	NYK-01.C
Megnevezés	Mélygarázs bejárati portál 3. rész
Mennyiség	1
Falnyílás méretek	2,00×2,70
Irány	
Falszerkezet	R-F-04.3
Tokszerkezet	Hőhídmegszakító profilú alumínium nyílászáró Kívül-belül RAL 7016 színű felülettel
Működés	Nyíló
Hőszigetelési követelmény	Uw_max= 1,4 W/m^2K
Léghanggátlás	-
Tűzgátlás	-
Működtetés	Kézi
Árnyékolás	Nincs
Kilincs	-
Küszöb	Nincs
Párkány/Könyöklő	-
Toktoldó típusa	---
Zárszerkezet	-
Csukószerkezet	-
Biztonsági fokozat	VSG A1 P2A
Ablakba épített szellőző	-
Meleg peremes	☐
Megjegyzések	-

Alaprajz előnézet

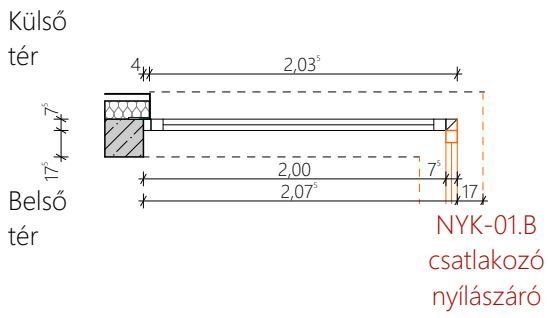

Metszet előnézet

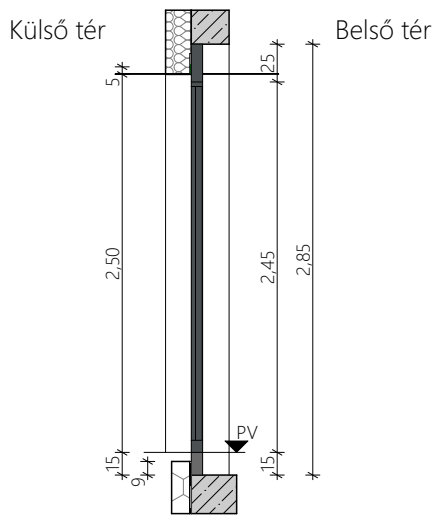

Káva oldali nézet

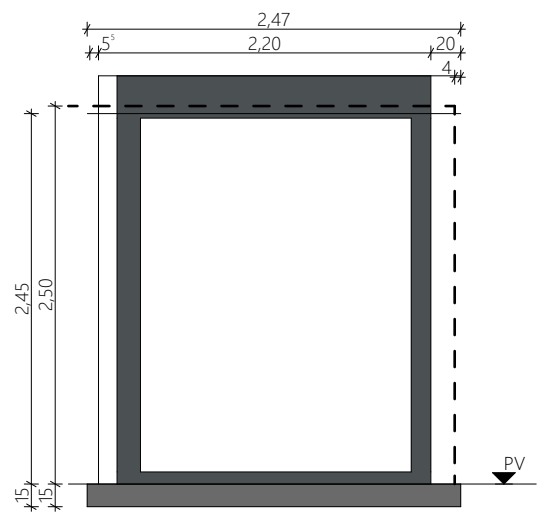

ZIP architects 9022 Győr Bajcsy-Zsilinszky út 44. ZIP Architects Kft. Tel. szám: +36 30 790 4149	Rajzmegnevezés: **Külső nyílászáró konszignációk**	Dátum: **2022. 03. 06.**	Tervfajta: **Kiviteli terv**	Lépték: **M**
Megrendelő: **Budapest Főváros VII. kerület Erzsébetváros Önkormányzata** 1073 Budapest VII. Kerület, Erzsébet krt. 6.	Munkarész: **É_KKO_NY Nyílászáró konszignációk**	**Név:**		**Terv. eng .sz.**	**Aláírás:**
Tervezési helyszín: 1076 Budapest, VII. Kerület, Verseny utca 22-24. hrsz: 32934	Rajzszám: **Külső nyílászáró konszignációREV1**	Építész munkatársak	Ruppert András	É 08-0585	
Megbízás: **Önkormányzati társasház**			Juhász-Szigeti Zsófia		
			Pánovits Norbert		
			Simon László		

A terv a ZIP ARCHITECTS kft. szellemi tulajdona, melynek védelmét az 1999. évi 76. szerzői jogi törvény biztosítja!

KONSZIGNÁCIÓS JEL	NYK-01.D
Megnevezés	Mélygarázs bejárati portál 4. rész
Mennyiség	1
Falnyílás méretek	2,40×2,70
Irány	B
Falszerkezet	R-F-V01
Tokszerkezet	Hőhídmegszakító profilú alumínium nyílászáró Kívül-belül RAL 7016 színű felülettel
Működés	Nyíló
Hőszigetelési követelmény	-
Léghanggátlás	-
Tűzgátlás	S200-C
Működtetés	Kézi
Árnyékolás	Nincs
Kilincs	Két oldali fém kilincs
Küszöb	Nincs
Párkány/Könyöklő	-
Toktoldó típusa	---
Zárszerkezet	-
Csukószerkezet	Olajos ajtóbehúzó
Biztonsági fokozat	VSG A0 P1A
Ablakba épített szellőző	-
Meleg peremes	☐
Megjegyzések	-

Alaprajz előnézet

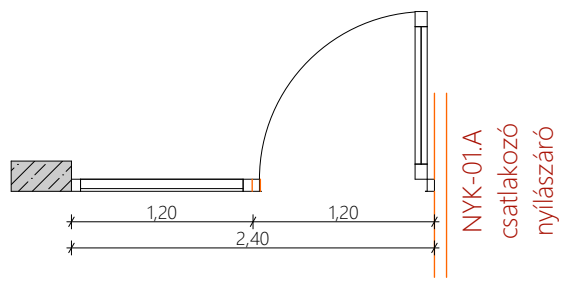

Metszet előnézet

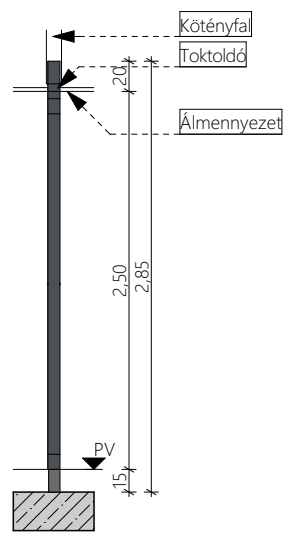

Káva oldali nézet

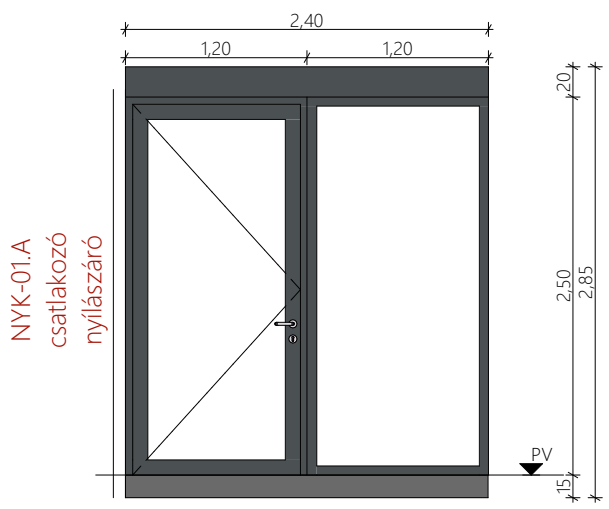

ZIP architects 9022 Győr Bajcsy-Zsilinszky út 44. ZIP Architects Kft. Tel. szám: +36 30 790 4149	Rajzmegnevezés: **Külső nyílászáró konszignációk**	Dátum: **2022. 03. 06.**	Tervfajta: **Kiviteli terv**	Lépték: **M**
Megrendelő: **Budapest Főváros VII. kerület Erzsébetváros Önkormányzata** 1073 Budapest VII. Kerület, Erzsébet krt. 6.	Munkarész: **É_KKO_NY Nyílászáró konszignációk**	**Név:**		**Terv. eng .sz.**	**Aláírás:**
Tervezési helyszín: 1076 Budapest, VII. Kerület, Verseny utca 22-24. hrsz: 32934	Rajzszám: **Külső nyílászáró konszignációREV1**	Építész munkatársak	Ruppert András	É 08-0585	
Megbízás: **Önkormányzati társasház**			Juhász-Szigeti Zsófia		
			Pánovits Norbert		
			Simon László		

A terv a ZIP ARCHITECTS kft. szellemi tulajdona, melynek védelmét az 1999. évi 76. szerzői jogi törvény biztosítja!

KONSZIGNÁCIÓS JEL	NYK-02
Megnevezés	Közparkoló lépcsőház ablakok
Mennyiség	4
Falnyílás méretek	1,40×1,75
Irány	
Falszerkezet	R-F-04.3
Tokszerkezet	Hőhídmegszakító profilú alumínium nyílászáró Kívül-belül RAL 7016 színű felülettel
Működés	Nyíló
Hőszigetelési követelmény	Uw_max= 1,4 W/m^2K
Léghanggátlás	-
Tűzgátlás	-
Működtetés	Kézi
Árnyékolás	Nincs
Kilincs	-
Küszöb	Nincs
Párkány/Könyöklő	Porszort RAL 7016 sajtolt alunínium párkány
Toktoldó típusa	---
Zárszerkezet	-
Csukószerkezet	-
Biztonsági fokozat	Normal
Ablakba épített szellőző	-
Meleg peremes	☒
Megjegyzések	-

Alaprajz előnézet

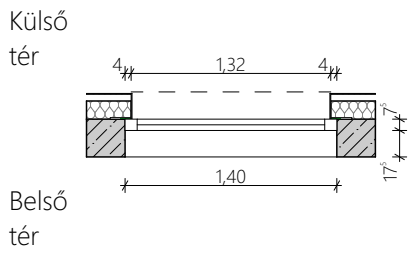

Metszet előnézet

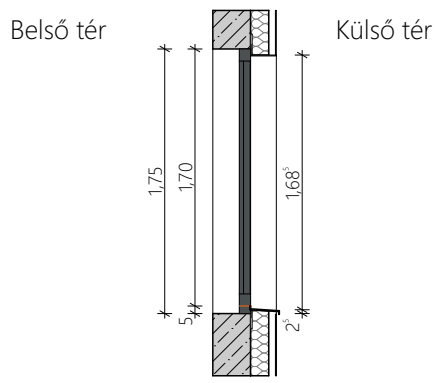

Káva oldali nézet

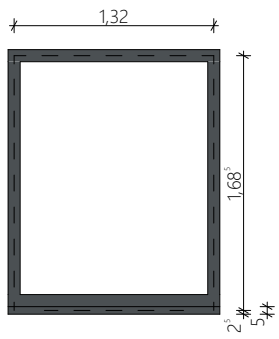

ZIP architects 9022 Győr Bajcsy-Zsilinszky út 44. ZIP Architects Kft. Tel. szám: +36 30 790 4149	Rajzmegnevezés: **Külső nyílászáró konszignációk**	Dátum: **2022. 03. 06.**	Tervfajta: **Kiviteli terv**	Lépték: **M**
Megrendelő: **Budapest Főváros VII. kerület Erzsébetváros Önkormányzata** 1073 Budapest VII. Kerület, Erzsébet krt. 6.	Munkarész: **É_KKO_NY Nyílászáró konszignációk**	**Név:**		**Terv. eng .sz.**	**Aláírás:**
Tervezési helyszín: 1076 Budapest, VII. Kerület, Verseny utca 22-24. hrsz: 32934	Rajzszám: **Külső nyílászáró konszignációREV1**	Építész munkatársak	Ruppert András	É 08-0585	
Megbízás: **Önkormányzati társasház**			Juhász-Szigeti Zsófia		
			Pánovits Norbert		
			Simon László		

A terv a ZIP ARCHITECTS kft. szellemi tulajdona, melynek védelmét az 1999. évi 76. szerzői jogi törvény biztosítja!

KONSZIGNÁCIÓS JEL	NYK-03
Megnevezés	A lépcsőház bejárati ajtó
Mennyiség	1
Falnyílás méretek	1,80×2,70
Irány	B
Falszerkezet	R-F-04.3
Tokszerkezet	Hőhídmegszakító profilú alumínium nyílászáró Kívül-belül RAL 7016 színű felülettel
Működés	Nyíló
Hőszigetelési követelmény	Uw_max= 1,4 W/m^2K
Léghanggátlás	-
Tűzgátlás	S200-C
Működtetés	Kézi
Árnyékolás	Nincs
Kilincs	Két oldali fém kilincs
Küszöb	Aluminium
Párkány/Könyöklő	-
Toktoldó típusa	---
Zárszerkezet	Mágneszár, Kaputelefon és RWA rendszer jelére nyíló
Csukószerkzet	Olajos ajtóbehúzó
Biztonsági fokozat	VSG A0 P1A
Ablakba épített szellőző	-
Meleg peremes	☒
Megjegyzések	-

Alaprajz előnézet

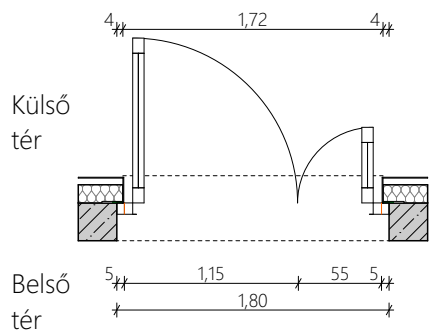

Metszet előnézet

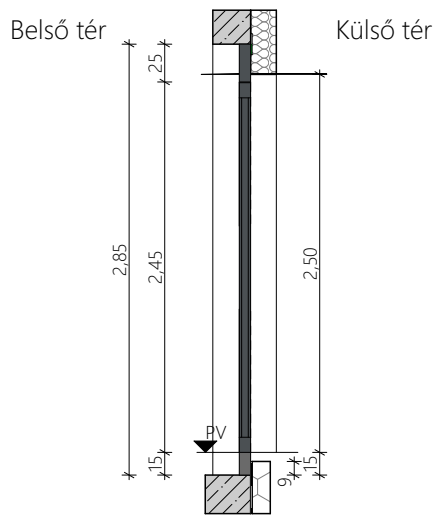

Káva oldali nézet

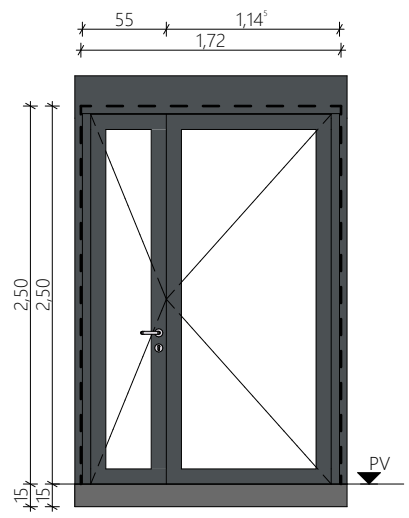

ZIP architects 9022 Győr Bajcsy-Zsilinszky út 44. ZIP Architects Kft. Tel. szám: +36 30 790 4149	Rajzmegnevezés: **Külső nyílászáró konszignációk**	Dátum: **2022. 03. 06.**	Tervfajta: **Kiviteli terv**	Lépték: **M**
Megrendelő: **Budapest Főváros VII. kerület Erzsébetváros Önkormányzata** 1073 Budapest VII. Kerület, Erzsébet krt. 6.	Munkarész: **É_KKO_NY Nyílászáró konszignációk**	**Név:**		**Terv. eng .sz.**	**Aláírás:**
Tervezési helyszín: 1076 Budapest, VII. Kerület, Verseny utca 22-24. hrsz: 32934	Rajzszám: **Külső nyílászáró konszignációREV1**	Építész munkatársak	Ruppert András	É 08-0585	
Megbízás: **Önkormányzati társasház**			Juhász-Szigeti Zsófia		
			Pánovits Norbert		
			Simon László		

A terv a ZIP ARCHITECTS kft. szellemi tulajdona, melynek védelmét az 1999. évi 76. szerzői jogi törvény biztosítja!

KONSZIGNÁCIÓS JEL	NYK-04
Megnevezés	A tömb földszinti folyosó bejárati ajtó
Mennyiség	1
Falnyílás méretek	1,63×2,70
Irány	B
Falszerkezet	R-F-04.1
Tokszerkezet	Hőhídmegszakító profilú alumínium nyílászáró Kívül-belül RAL 7016 színű felülettel
Működés	Nyíló
Hőszigetelési követelmény	Uw_max= 1,4 W/m^2K
Léghanggátlás	-
Tűzgátlás	EI 2 90 C5
Működtetés	Kézi
Árnyékolás	Nincs
Kilincs	Két oldali fém kilincs
Küszöb	Aluminium
Párkány/Könyöklő	-
Toktoldó típusa	---
Zárszerkezet	Mágneszár, Kaputelefon és RWA rendszer jelére nyíló
Csukószerkezet	Olajos ajtóbehúzó
Biztonsági fokozat	VSG A0 P1A
Ablakba épített szellőző	-
Meleg peremes	☒
Megjegyzések	-

Alaprajz előnézet

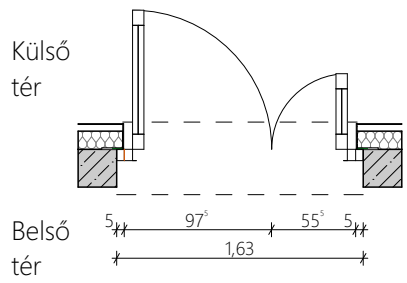

Metszet előnézet

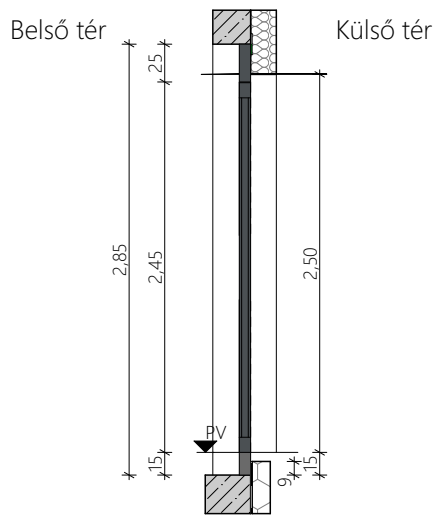

Káva oldali nézet

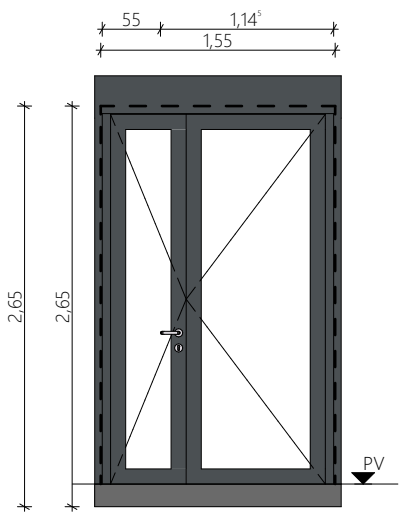

ZIP architects 9022 Győr Bajcsy-Zsilinszky út 44. ZIP Architects Kft. Tel. szám: +36 30 790 4149	Rajzmegnevezés: **Külső nyílászáró konszignációk**	Dátum: **2022. 03. 06.**	Tervfajta: **Kiviteli terv**	Lépték: **M**
Megrendelő: **Budapest Főváros VII. kerület Erzsébetváros Önkormányzata** 1073 Budapest VII. Kerület, Erzsébet krt. 6.	Munkarész: **É_KKO_NY Nyílászáró konszignációk**	**Név:**		**Terv. eng .sz.**	**Aláírás:**
Tervezési helyszín: 1076 Budapest, VII. Kerület, Verseny utca 22-24. hrsz: 32934	Rajzszám: **Külső nyílászáró konszignációREV1**	Építész munkatársak	Ruppert András	É 08-0585	
Megbízás: **Önkormányzati társasház**			Juhász-Szigeti Zsófia		
			Pánovits Norbert		
			Simon László		

A terv a ZIP ARCHITECTS kft. szellemi tulajdona, melynek védelmét az 1999. évi 76. szerzői jogi törvény biztosítja!

KONSZIGNÁCIÓS JEL	NYK-05
Megnevezés	Hulladék tároló ajtó
Mennyiség	1
Falnyílás méretek	1,10×2,70
Irány	B
Falszerkezet	R-F-04.1
Tokszerkezet	Hőhídmegszakító profilú alumínium nyílászáró Kívül-belül RAL 7016 színű felülettel
Működés	Nyíló
Hőszigetelési követelmény	Uw_max= 1,4 W/m^2K
Léghanggátlás	-
Tűzgátlás	EI 2 30-C
Működtetés	Kézi
Árnyékolás	Nincs
Kilincs	Két oldali fém kilincs
Küszöb	Aluminium
Párkány/Könyöklő	-
Toktoldó típusa	---
Zárszerkezet	Kulcsos zárszerkezet
Csukószerkzet	Olajos ajtóbehúzó
Biztonsági fokozat	Normal
Ablakba épített szellőző	-
Meleg peremes	☐
Megjegyzések	-

Alaprajz előnézet

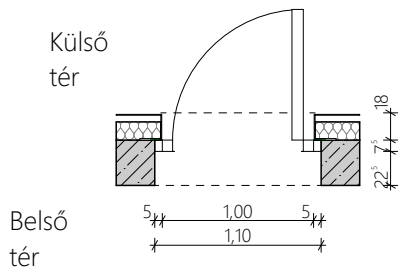

Metszet előnézet

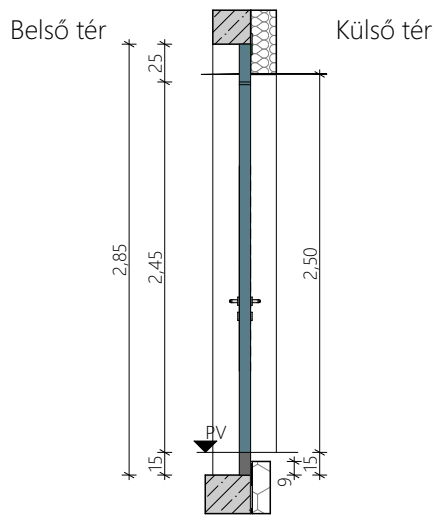

Káva oldali nézet

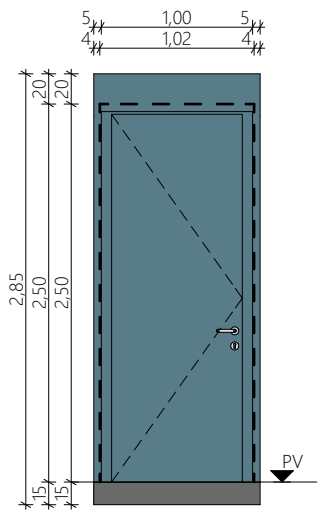

ZIP architects 9022 Győr Bajcsy-Zsilinszky út 44. ZIP Architects Kft. Tel. szám: +36 30 790 4149	Rajzmegnevezés: **Külső nyílászáró konszignációk**	Dátum: **2022. 03. 06.**	Tervfajta: **Kiviteli terv**	Lépték: **M**
Megrendelő: **Budapest Főváros VII. kerület Erzsébetváros Önkormányzata** 1073 Budapest VII. Kerület, Erzsébet krt. 6.	Munkarész: **É_KKO_NY Nyílászáró konszignációk**	**Név:**		**Terv. eng .sz.**	**Aláírás:**
Tervezési helyszín: 1076 Budapest, VII. Kerület, Verseny utca 22-24. hrsz: 32934	Rajzszám: **Külső nyílászáró konszignációREV1**	Építész munkatársak	Ruppert András	É 08-0585	
Megbízás: **Önkormányzati társasház**			Juhász-Szigeti Zsófia		
			Pánovits Norbert		
			Simon László		

A terv a ZIP ARCHITECTS kft. szellemi tulajdona, melynek védelmét az 1999. évi 76. szerzői jogi törvény biztosítja!

KONSZIGNÁCIÓS JEL	NYK-06
Megnevezés	Villamos fogadó ajtó
Mennyiség	1
Falnyílás méretek	1,10×2,70
Irány	B
Falszerkezet	R-F-04.1
Tokszerkezet	6 légkamrás 3 pontű tömítéssel ellátott PVC kívül RAL 7016 akril fóliával; Belül gyári fehér PVC színnel
Működés	Nyíló
Hőszigetelési követelmény	Uw_max= 1,4 W/m^2K
Léghanggátlás	-
Tűzgátlás	EI 2 90 C2
Működtetés	Kézi
Árnyékolás	Nincs
Kilincs	-
Küszöb	Nincs
Párkány/Könyöklő	-
Toktoldó típusa	---
Zárszerkezet	Kulcsos zárszerkezet
Csukószerkzet	-
Biztonsági fokozat	Normal
Ablakba épített szellőző	-
Meleg peremes	☐
Megjegyzések	-

Alaprajz előnézet

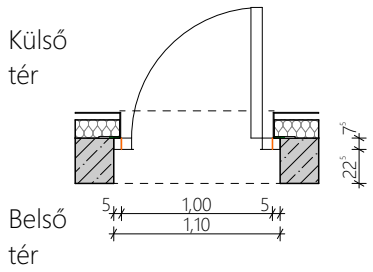

Metszet előnézet

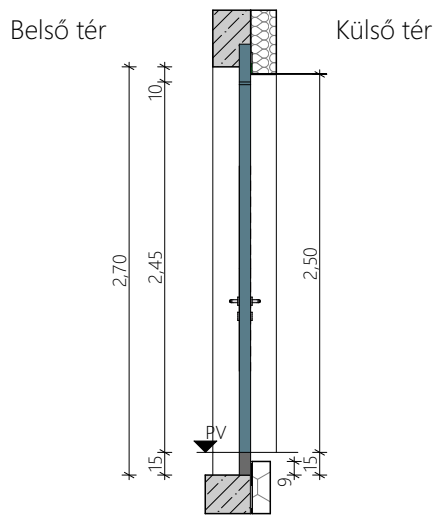

Káva oldali nézet

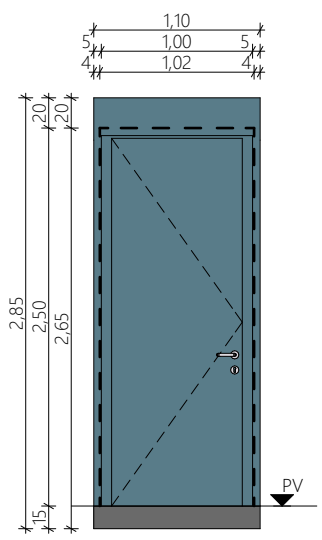

ZIP architects 9022 Győr Bajcsy-Zsilinszky út 44. ZIP Architects Kft. Tel. szám: +36 30 790 4149	Rajzmegnevezés: **Külső nyílászáró konszignációk**	Dátum: **2022. 03. 06.**	Tervfajta: **Kiviteli terv**	Lépték: **M**
Megrendelő: **Budapest Főváros VII. kerület Erzsébetváros Önkormányzata** 1073 Budapest VII. Kerület, Erzsébet krt. 6.	Munkarész: **É_KKO_NY Nyílászáró konszignációk**	**Név:**		**Terv. eng .sz.**	**Aláírás:**
Tervezési helyszín: 1076 Budapest, VII. Kerület, Verseny utca 22-24. hrsz: 32934	Rajzszám: **Külső nyílászáró konszignációREV1**	Építész munkatársak	Ruppert András	É 08-0585	
Megbízás: **Önkormányzati társasház**			Juhász-Szigeti Zsófia		
			Pánovits Norbert		
			Simon László		

A terv a ZIP ARCHITECTS kft. szellemi tulajdona, melynek védelmét az 1999. évi 76. szerzői jogi törvény biztosítja!

KONSZIGNÁCIÓS JEL	NYK-07
Megnevezés	Közösségi tér fix ablak portál
Mennyiség	4
Falnyílás méretek	1,80×2,50
Irány	
Falszerkezet	R-F-04.2
Tokszerkezet	Hőhídmegszakító profilú alumínium nyílászáró Kívül-belül RAL 7016 színű felülettel
Működés	Nyíló
Hőszigetelési követelmény	Uw_max= 1,4 W/m^2K
Léghanggátlás	Rw_min= 32 dB
Tűzgátlás	-
Működtetés	Kézi
Árnyékolás	Nincs
Kilincs	-
Küszöb	Nincs
Párkány/Könyöklő	-
Toktoldó típusa	---
Zárszerkezet	-
Csukószerkezet	-
Biztonsági fokozat	VSG A1 P2A
Ablakba épített szellőző	-
Meleg peremes	☒
Megjegyzések	-

Alaprajz előnézet

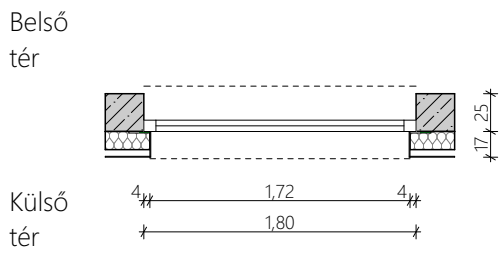

Metszet előnézet

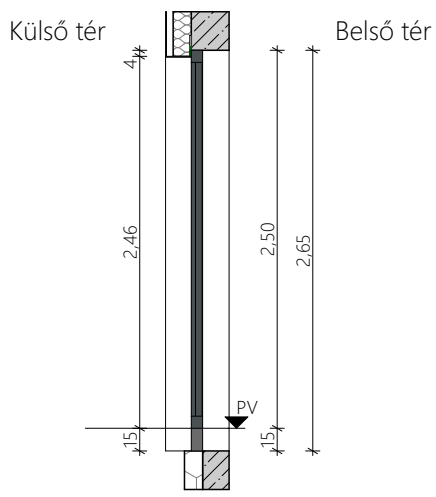

Káva oldali nézet

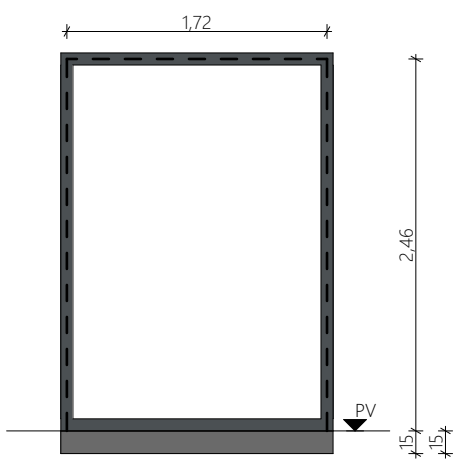

ZIP architects

9022 Győr Bajcsy-Zsilinszky út 44.
ZIP Architects Kft.
Tel. szám: +36 30 790 4149

Megrendelő: **Budapest Főváros VII. kerület Erzsébetváros Önkormányzata**
1073 Budapest VII. Kerület, Erzsébet krt. 6.

Tervezési helyszín:
1076 Budapest, VII. Kerület, Verseny utca 22-24. hrsz: 32934

Megbízás:
Önkormányzati társasház

Rajzmegnevezés:
Külső nyílászáró konszignációk

Munkarész:
É_KKO_NY Nyílászáró konszignációk

Rajzszám:
Külső nyílászáró konszignációREV1

Dátum:	Tervfajta:	LéptéK:
2022. 03. 06.	**Kiviteli terv**	**M**

Név:		**Terv. eng .sz.**	**Aláírás:**
Építész munkatársak	Ruppert András	É 08-0585	
	Juhász-Szigeti Zsófia		
	Pánovits Norbert		
	Simon László		

A terv a ZIP ARCHITECTS kft. szellemi tulajdona, melynek védelmét az 1999. évi 76. szerzői jogi törvény biztosítja!

KONSZIGNÁCIÓS JEL	NYK-08
Megnevezés	Közösségi portál nyitható ajtóval
Mennyiség	3
Falnyílás méretek	2,20×2,50
Irány	J
Falszerkezet	R-F-04.2
Tokszerkezet	Hőhídmegszakító profilú alumínium nyílászáró Kívül-belül RAL 7016 színű felülettel
Működés	Nyíló
Hőszigetelési követelmény	Uw_max= 1,4 W/m^2K
Léghanggátlás	Rw_min= 32 dB
Tűzgátlás	-
Működtetés	Rugós-mágneszáras
Árnyékolás	Nincs
Kilincs	Kívül fém gomb kilincs; belül fém normál kilincs
Küszöb	Aluminium
Párkány/Könyöklő	-
Toktoldó típusa	---
Zárszerkezet	Kulcsos zárszerkezet
Csukószerkzet	Olajos ajtóbehúzó
Biztonsági fokozat	VSG A1 P2A
Ablakba épített szellőző	-
Meleg peremes	☒
Megjegyzések	-

Alaprajz előnézet

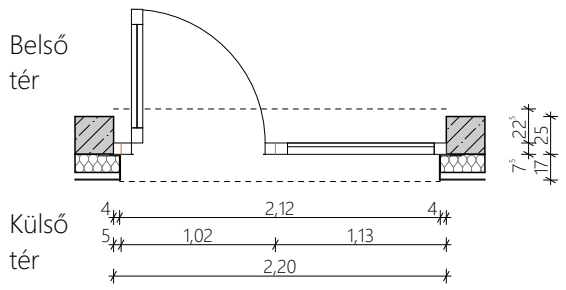

Metszet előnézet

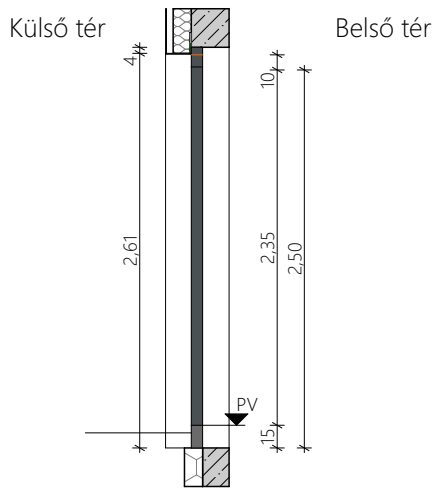

Káva oldali nézet

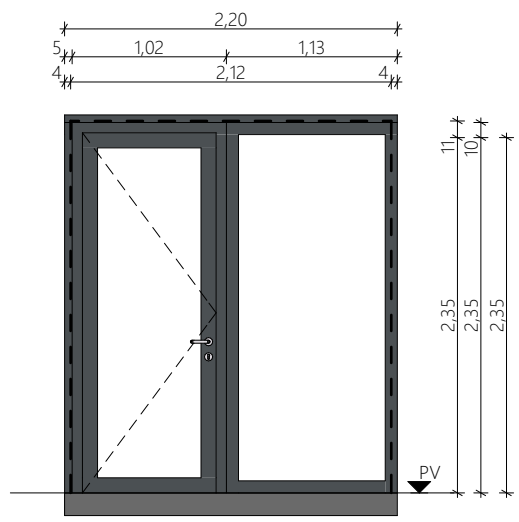

ZIP architects 9022 Győr Bajcsy-Zsilinszky út 44. ZIP Architects Kft. Tel. szám: +36 30 790 4149	Rajzmegnevezés: **Külső nyílászáró konszignációk**	Dátum: **2022. 03. 06.**	Tervfajta: **Kiviteli terv**	Lépték: **M**
Megrendelő: **Budapest Főváros VII. kerület Erzsébetváros Önkormányzata** 1073 Budapest VII. Kerület, Erzsébet krt. 6.	Munkarész: **É_KKO_NY Nyílászáró konszignációk**	**Név:**		**Terv. eng .sz.**	**Aláírás:**
Tervezési helyszín: 1076 Budapest, VII. Kerület, Verseny utca 22-24. hrsz: 32934	Rajzszám: **Külső nyílászáró konszignációREV1**	Építész munkatársak	Ruppert András	É 08-0585	
Megbízás: **Önkormányzati társasház**			Juhász-Szigeti Zsófia		
			Pánovits Norbert		
			Simon László		

A terv a ZIP ARCHITECTS kft. szellemi tulajdona, melynek védelmét az 1999. évi 76. szerzői jogi törvény biztosítja!

KONSZIGNÁCIÓS JEL	NYK-09
Megnevezés	Földszinti fix ablak
Mennyiség	2
Falnyílás méretek	0,75×2,50
Irány	
Falszerkezet	R-F-04.1
Tokszerkezet	6 légkamrás 3 pontű tömítéssel ellátott PVC kívül RAL 7016 akril fóliával; Belül gyári fehér PVC színnel
Működés	Nyíló
Hőszigetelési követelmény	Uw_max= 1,0 W/m^2K
Léghanggátlás	-
Tűzgátlás	-
Működtetés	Kézi
Árnyékolás	ROMA Intego.p Basic QUADRO vakolható redőnytok, RAL7016 színű alu redőny, 53x42 hőszigetelt lefutóval
Kilincs	-
Küszöb	Nincs
Párkány/Könyöklő	Porszort RAL 7016 sajtolt alunínium párkány
Toktoldó típusa	---
Zárszerkezet	-
Csukószerkezet	-
Biztonsági fokozat	Normal
Ablakba épített szellőző	-
Meleg peremes	☐
Megjegyzések	-

Alaprajz előnézet

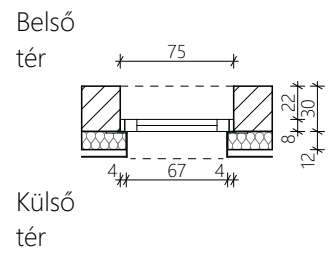

Metszet előnézet

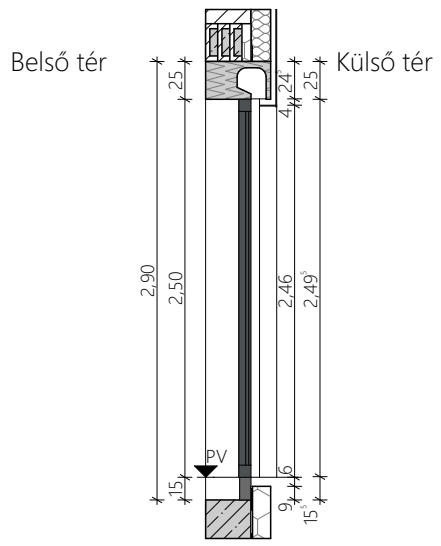

Káva oldali nézet

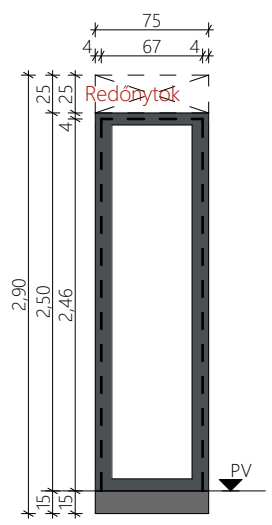

ZIP architects 9022 Győr Bajcsy-Zsilinszky út 44. ZIP Architects Kft. Tel. szám: +36 30 790 4149	Rajzmegnevezés: **Külső nyílászáró konszignációk**	Dátum: **2022. 03. 06.**	Tervfajta: **Kiviteli terv**	Lépték: **M**
Megrendelő: **Budapest Főváros VII. kerület Erzsébetváros Önkormányzata** 1073 Budapest VII. Kerület, Erzsébet krt. 6.	Munkarész: **É_KKO_NY Nyílászáró konszignációk**	**Név:**		**Terv. eng .sz.**	**Aláírás:**
Tervezési helyszín: 1076 Budapest, VII. Kerület, Verseny utca 22-24. hrsz: 32934	Rajzszám: **Külső nyílászáró konszignációREV1**	Építész munkatársak	Ruppert András	É 08-0585	
Megbízás: **Önkormányzati társasház**			Juhász-Szigeti Zsófia		
			Pánovits Norbert		
			Simon László		

A terv a ZIP ARCHITECTS kft. szellemi tulajdona, melynek védelmét az 1999. évi 76. szerzői jogi törvény biztosítja!

KONSZIGNÁCIÓS JEL	NYK-09.1
Megnevezés	Földszinti hulladék tároló ablak
Mennyiség	1
Falnyílás méretek	0,75×2,50
Irány	
Falszerkezet	R-F-04.1
Tokszerkezet	6 légkamrás 3 pontű tömítéssel ellátott PVC kívül RAL 7016 akril fóliával; Belül gyári fehér PVC színnel
Működés	Nyíló
Hőszigetelési követelmény	Uw_max= 1,0 W/m^2K
Léghanggátlás	-
Tűzgátlás	-
Működtetés	Kézi
Árnyékolás	Nincs
Kilincs	-
Küszöb	Nincs
Párkány/Könyöklő	Porszort RAL 7016 sajtolt alunínium párkány
Toktoldó típusa	---
Zárszerkezet	-
Csukószerkezet	-
Biztonsági fokozat	Normal
Ablakba épített szellőző	-
Meleg peremes	☒
Megjegyzések	-

Alaprajz előnézet

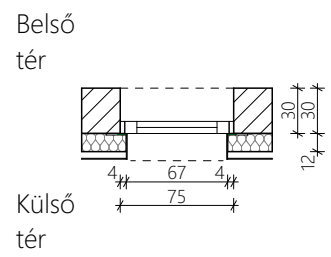

Metszet előnézet

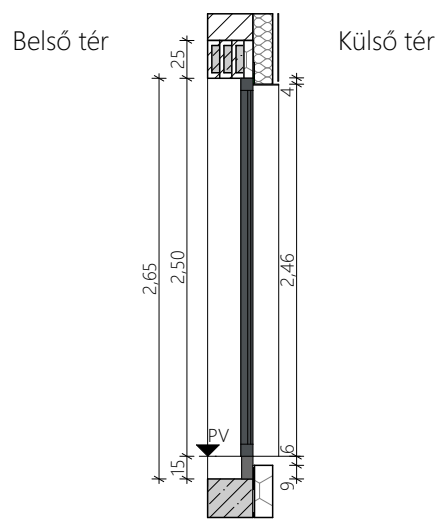

Káva oldali nézet

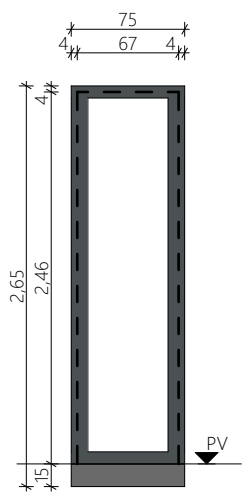

ZIP architects 9022 Győr Bajcsy-Zsilinszky út 44. ZIP Architects Kft. Tel. szám: +36 30 790 4149	Rajzmegnevezés: **Külső nyílászáró konszignációk**	Dátum: **2022. 03. 06.**	Tervfajta: **Kiviteli terv**	Lépték: **M**
Megrendelő: **Budapest Főváros VII. kerület Erzsébetváros Önkormányzata** 1073 Budapest VII. Kerület, Erzsébet krt. 6.	Munkarész: **É_KKO_NY Nyílászáró konszignációk**	**Név:**		**Terv. eng .sz.**	**Aláírás:**
Tervezési helyszín: 1076 Budapest, VII. Kerület, Verseny utca 22-24. hrsz: 32934	Rajzszám: **Külső nyílászáró konszignációREV1**	Építész munkatársak	Ruppert András	É 08-0585	
Megbízás: **Önkormányzati társasház**			Juhász-Szigeti Zsófia		
			Pánovits Norbert		
			Simon László		

A terv a ZIP ARCHITECTS kft. szellemi tulajdona, melynek védelmét az 1999. évi 76. szerzői jogi törvény biztosítja!

KONSZIGNÁCIÓS JEL	NYK-10
Megnevezés	Földszinti fix ablak
Mennyiség	2
Falnyílás méretek	1,00×2,50
Irány	
Falszerkezet	R-F-04.1
Tokszerkezet	6 légkamrás 3 pontű tömítéssel ellátott PVC kívül RAL 7016 akril fóliával; Belül gyári fehér PVC színnel
Működés	Nyíló
Hőszigetelési követelmény	Uw_max= 1,0 W/m^2K
Léghanggátlás	-
Tűzgátlás	-
Működtetés	Kézi
Árnyékolás	ROMA Intego.p Basic QUADRO vakolható redőnytok, RAL7016 színű alu redőny, 53x42 hőszigetelt lefutóval
Kilincs	-
Küszöb	Nincs
Párkány/Könyöklő	Porszort RAL 7016 sajtolt alunínium párkány
Toktoldó típusa	---
Zárszerkezet	-
Csukószerkezet	-
Biztonsági fokozat	Normal
Ablakba épített szellőző	-
Meleg peremes	☒
Megjegyzések	-

Alaprajz előnézet

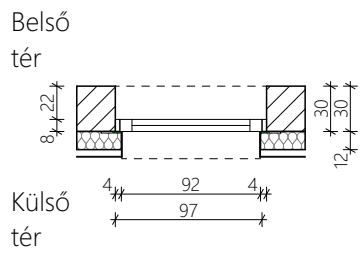

Metszet előnézet

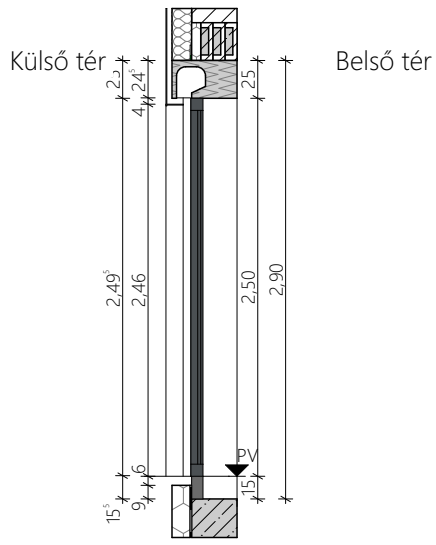

Káva oldali nézet

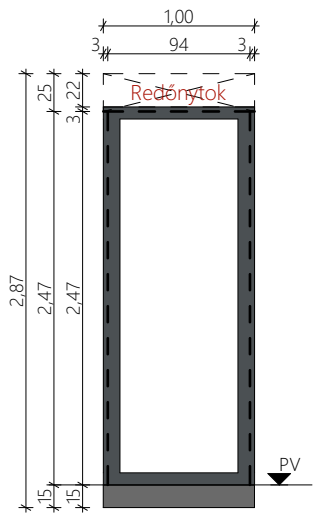

ZIP architects 9022 Győr Bajcsy-Zsilinszky út 44. ZIP Architects Kft. Tel. szám: +36 30 790 4149	Rajzmegnevezés: **Külső nyílászáró konszignációk**	Dátum: **2022. 03. 06.**	Tervfajta: **Kiviteli terv** / Lépték: **M**
Megrendelő: **Budapest Főváros VII. kerület Erzsébetváros Önkormányzata** 1073 Budapest VII. Kerület, Erzsébet krt. 6.	Munkarész: **É_KKO_NY Nyílászáró konszignációk**	**Név:** / **Terv. eng .sz.** / **Aláírás:**	
Tervezési helyszín: 1076 Budapest, VII. Kerület, Verseny utca 22-24. hrsz: 32934	Rajzszám: **Külső nyílászáró konszignációREV1**	Építész munkatársak: Ruppert András — É 08-0585	
Megbízás: **Önkormányzati társasház**		Juhász-Szigeti Zsófia	
		Pánovits Norbert	
		Simon László	

A terv a ZIP ARCHITECTS kft. szellemi tulajdona, melynek védelmét az 1999. évi 76. szerzői jogi törvény biztosítja!

KONSZIGNÁCIÓS JEL	NYK-11
Megnevezés	Akadálymentes szoba nyíló ablak
Mennyiség	1
Falnyílás méretek	1,00×2,50
Irány	B
Falszerkezet	R-F-04.1
Tokszerkezet	6 légkamrás 3 pontű tömítéssel ellátott PVC kívül RAL 7016 akril fóliával; Belül gyári fehér PVC színnel
Működés	Nyíló
Hőszigetelési követelmény	Uw_max= 1,0 W/m^2K
Léghanggátlás	-
Tűzgátlás	-
Működtetés	Kézi
Árnyékolás	ROMA Intego.p Basic QUADRO vakolható redőnytok, RAL7016 színű alu redőny, 53x42 hőszigetelt lefutóval
Kilincs	Belső oldali fém kilincs
Küszöb	Tokszerkezet
Párkány/Könyöklő	Porszort RAL 7016 sajtolt alunínium párkány
Toktoldó típusa	---
Zárszerkezet	-
Csukószerkzet	-
Biztonsági fokozat	Normal
Ablakba épített szellőző	-
Meleg peremes	☒
Megjegyzések	-

Alaprajz előnézet

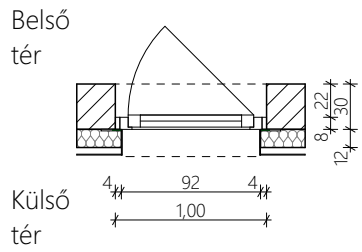

Metszet előnézet

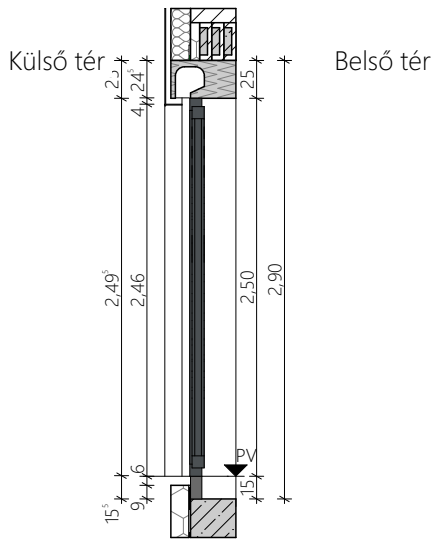

Káva oldali nézet

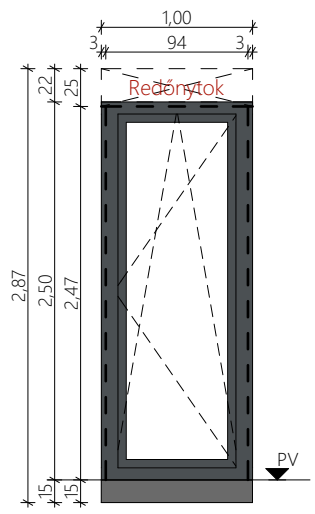

ZIP architects
9022 Győr Bajcsy-Zsilinszky út 44.
ZIP Architects Kft.
Tel. szám: +36 30 790 4149

Megrendelő: **Budapest Főváros VII. kerület Erzsébetváros Önkormányzata**
1073 Budapest VII. Kerület, Erzsébet krt. 6.

Tervezési helyszín:
1076 Budapest, VII. Kerület, Verseny utca 22-24. hrsz: 32934

Megbízás:
Önkormányzati társasház

Rajzmegnevezés:
Külső nyílászáró konszignációk

Munkarész:
É_KKO_NY Nyílászáró konszignációk

Rajzszám:
Külső nyílászáró konszignációREV1

Dátum:	Tervfajta:	LéptéK:
2022. 03. 06.	**Kiviteli terv**	**M**

Név:		**Terv. eng .sz.**	**Aláírás:**
Építész munkatársak	Ruppert András	É 08-0585	
	Juhász-Szigeti Zsófia		
	Pánovits Norbert		
	Simon László		

A terv a ZIP ARCHITECTS kft. szellemi tulajdona, melynek védelmét az 1999. évi 76. szerzői jogi törvény biztosítja!

KONSZIGNÁCIÓS JEL	NYK-12
Megnevezés	Akadálymentes szoba nyíló ablak
Mennyiség	1
Falnyílás méretek	1,00×2,50
Irány	J
Falszerkezet	R-F-04.1
Tokszerkezet	6 légkamrás 3 pontű tömítéssel ellátott PVC kívül RAL 7016 akril fóliával; Belül gyári fehér PVC színnel
Működés	Nyíló
Hőszigetelési követelmény	Uw_max= 1,0 W/m^2K
Léghanggátlás	-
Tűzgátlás	-
Működtetés	Kézi
Árnyékolás	ROMA Intego.p Basic QUADRO vakolható redőnytok, RAL7016 színű alu redőny, 53x42 hőszigetelt lefutóval
Kilincs	Belső oldali fém kilincs
Küszöb	Tokszerkezet
Párkány/Könyöklő	Porszort RAL 7016 sajtolt alunínium párkány
Toktoldó típusa	---
Zárszerkezet	-
Csukószerkzet	-
Biztonsági fokozat	Normal
Ablakba épített szellőző	-
Meleg peremes	☒
Megjegyzések	-

Alaprajz előnézet

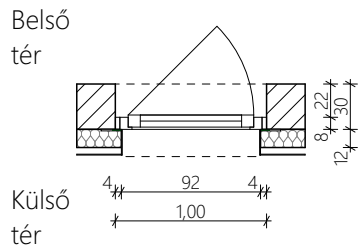

Metszet előnézet

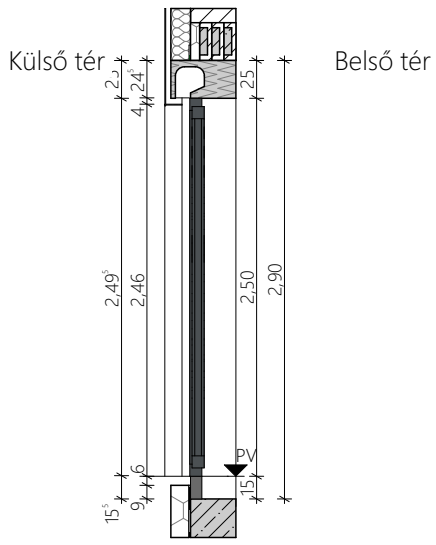

Káva oldali nézet

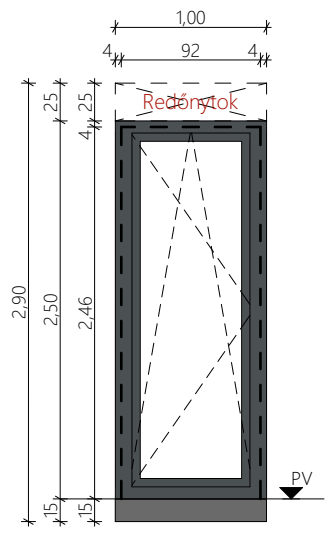

ZIP architects
9022 Győr Bajcsy-Zsilinszky út 44.
ZIP Architects Kft.
Tel. szám: +36 30 790 4149

Megrendelő: **Budapest Főváros VII. kerület Erzsébetváros Önkormányzata**
1073 Budapest VII. Kerület, Erzsébet krt. 6.

Tervezési helyszín:
1076 Budapest, VII. Kerület, Verseny utca 22-24. hrsz: 32934

Megbízás: **Önkormányzati társasház**

Rajzmegnevezés: **Külső nyílászáró konszignációk**

Munkarész: **É_KKO_NY Nyílászáró konszignációk**

Rajzszám: **Külső nyílászáró konszignációREV1**

Dátum:	Tervfajta:	Lépték:
2022. 03. 06.	**Kiviteli terv**	**M**

Név:		**Terv. eng .sz.**	**Aláírás:**
Építész munkatársak	Ruppert András	É 08-0585	
	Juhász-Szigeti Zsófia		
	Pánovits Norbert		
	Simon László		

A terv a ZIP ARCHITECTS kft. szellemi tulajdona, melynek védelmét az 1999. évi 76. szerzői jogi törvény biztosítja!

KONSZIGNÁCIÓS JEL	NYK-13.SZ
Megnevezés	Akadálymentes nappali erkély ajtó
Mennyiség	2
Falnyílás méretek	1,80×2,50
Irány	
Falszerkezet	R-F-04.1
Tokszerkezet	6 légkamrás 3 pontű tömítéssel ellátott PVC kívül RAL 7016 akril fóliával; Belül gyári fehér PVC színnel
Működés	Nyíló
Hőszigetelési követelmény	Uw_max= 1,0 W/m^2K
Léghanggátlás	-
Tűzgátlás	-
Működtetés	Kézi
Árnyékolás	ROMA Intego.p Basic QUADRO vakolható redőnytok, RAL7016 színű alu redőny, 53x42 hőszigetelt lefutóval
Kilincs	Két oldali fém kilincs
Küszöb	Aluminium
Párkány/Könyöklő	-
Toktoldó típusa	---
Zárszerkezet	Kulcsos zárszerkezet
Csukószerkzet	-
Biztonsági fokozat	Normal
Ablakba épített szellőző	-
Meleg peremes	☒
Megjegyzések	-

Alaprajz előnézet

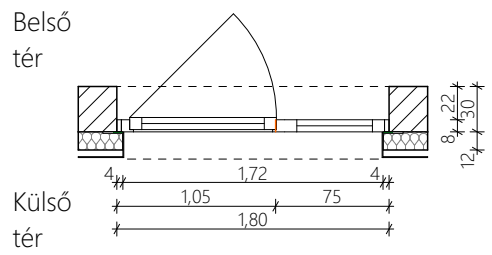

Metszet előnézet

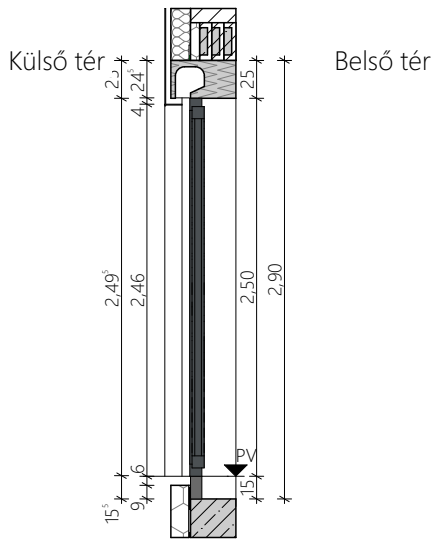

Káva oldali nézet

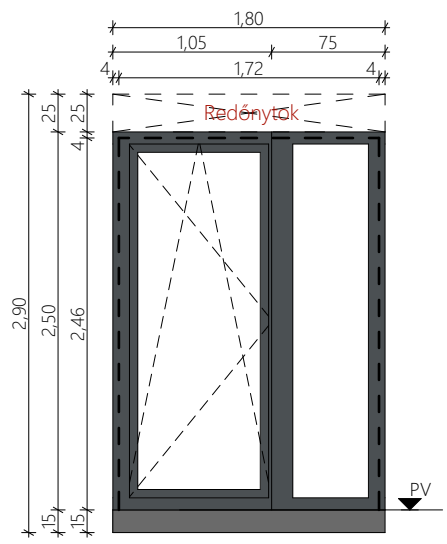

ZIP architects 9022 Győr Bajcsy-Zsilinszky út 44. ZIP Architects Kft. Tel. szám: +36 30 790 4149	Rajzmegnevezés: **Külső nyílászáró konszignációk**	Dátum: **2022. 03. 06.**	Tervfajta: **Kiviteli terv**	Lépték: **M**
Megrendelő: **Budapest Főváros VII. kerület Erzsébetváros Önkormányzata** 1073 Budapest VII. Kerület, Erzsébet krt. 6.	Munkarész: **É_KKO_NY Nyílászáró konszignációk**	**Név:**		**Terv. eng .sz.**	**Aláírás:**
Tervezési helyszín: 1076 Budapest, VII. Kerület, Verseny utca 22-24. hrsz: 32934	Rajzszám: **Külső nyílászáró konszignációREV1**	Építész munkatársak	Ruppert András	É 08-0585	
Megbízás: **Önkormányzati társasház**			Juhász-Szigeti Zsófia		
			Pánovits Norbert		
			Simon László		

A terv a ZIP ARCHITECTS kft. szellemi tulajdona, melynek védelmét az 1999. évi 76. szerzői jogi törvény biztosítja!

KONSZIGNÁCIÓS JEL	NYK-14
Megnevezés	B épület lépcsőház fölszinti bejárati ajtó
Mennyiség	1
Falnyílás méretek	2,20×2,10
Irány	B
Falszerkezet	R-F-04.1
Tokszerkezet	Hőhídmegszakító profilú alumínium nyílászáró Kívül-belül RAL 7016 színű felülettel
Működés	Nyíló
Hőszigetelési követelmény	Uw_max= 1,4 W/m^2K
Léghanggátlás	-
Tűzgátlás	-
Működtetés	Kézi
Árnyékolás	Nincs
Kilincs	Kívül fém gomb kilincs; belül fém normál kilincs
Küszöb	Aluminium
Párkány/Könyöklő	-
Toktoldó típusa	---
Zárszerkezet	Mágneszár, Kaputelefon és RWA rendszer jelére nyíló
Csukószerkzet	Olajos ajtóbehúzó
Biztonsági fokozat	VSG A0 P1A
Ablakba épített szellőző	AERECO EMM HIGROSZABÁLYOZÁSÚ LÉGBEVEZETŐ
Meleg peremes	☐
Megjegyzések	-

Alaprajz előnézet

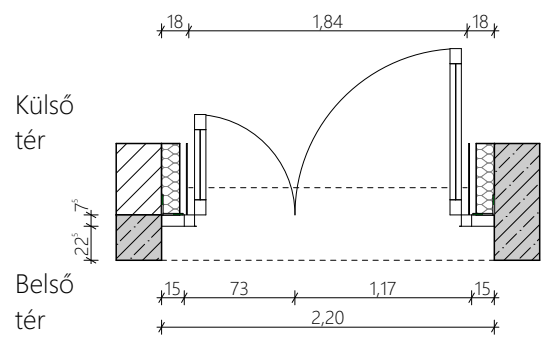

Metszet előnézet

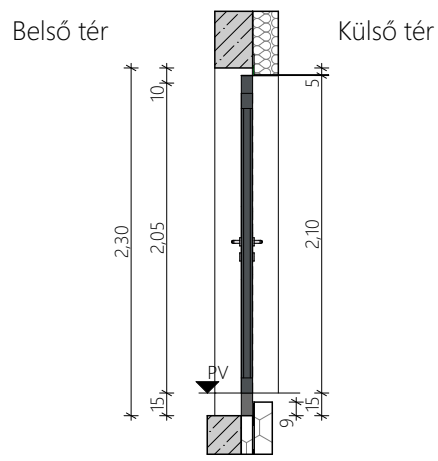

Káva oldali nézet

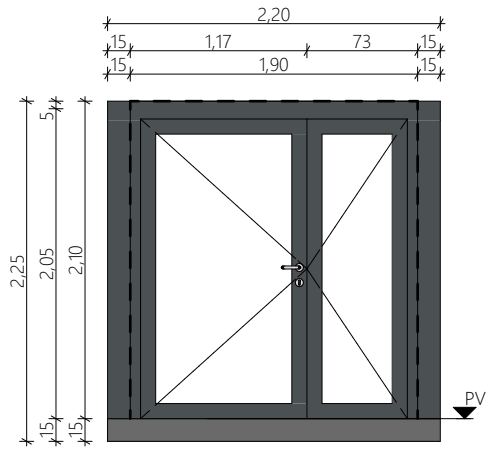

ZIP architects 9022 Győr Bajcsy-Zsilinszky út 44. ZIP Architects Kft. Tel. szám: +36 30 790 4149	Rajzmegnevezés: **Külső nyílászáró konszignációk**	Dátum: **2022. 03. 06.**	Tervfajta: **Kiviteli terv**	Lépték: **M**
Megrendelő: **Budapest Főváros VII. kerület Erzsébetváros Önkormányzata** 1073 Budapest VII. Kerület, Erzsébet krt. 6.	Munkarész: **É_KKO_NY Nyílászáró konszignációk**	**Név:**		**Terv. eng .sz.**	**Aláírás:**
Tervezési helyszín: 1076 Budapest, VII. Kerület, Verseny utca 22-24. hrsz: 32934	Rajzszám: **Külső nyílászáró konszignációREV1**	Építész munkatársak	Ruppert András	É 08-0585	
Megbízás: **Önkormányzati társasház**			Juhász-Szigeti Zsófia		
			Pánovits Norbert		
			Simon László		

A terv a ZIP ARCHITECTS kft. szellemi tulajdona, melynek védelmét az 1999. évi 76. szerzői jogi törvény biztosítja!

KONSZIGNÁCIÓS JEL	NYK-15
Megnevezés	Földszinti fix szoba ablak
Mennyiség	4
Falnyílás méretek	0,75×2,10
Irány	
Falszerkezet	R-F-04.1
Tokszerkezet	6 légkamrás 3 pontű tömítéssel ellátott PVC kívül RAL 7016 akril fóliával; Belül gyári fehér PVC színnel
Működés	Nyíló
Hőszigetelési követelmény	Uw_max= 1,0 W/m^2K
Léghanggátlás	-
Tűzgátlás	-
Működtetés	Kézi
Árnyékolás	ROMA Intego.p Basic QUADRO vakolható redőnytok, RAL7016 színű alu redőny, 53x42 hőszigetelt lefutóval
Kilincs	Belső oldali fém kilincs
Küszöb	Tokszerkezet
Párkány/Könyöklő	Porszort RAL 7016 sajtolt alunínium párkány
Toktoldó típusa	---
Zárszerkezet	-
Csukószerkzet	-
Biztonsági fokozat	Normal
Ablakba épített szellőző	-
Meleg peremes	☒
Megjegyzések	-

Alaprajz előnézet

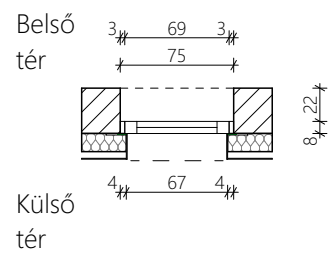

Metszet előnézet

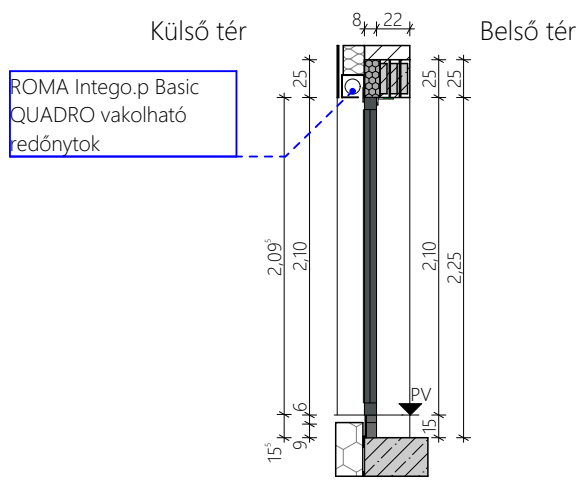

Káva oldali nézet

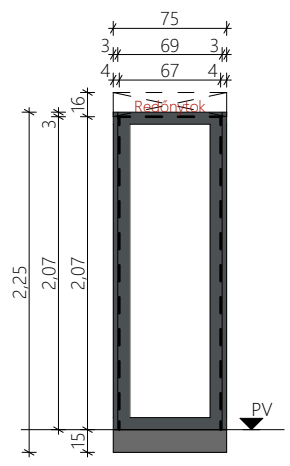

ZIP architects 9022 Győr Bajcsy-Zsilinszky út 44. ZIP Architects Kft. Tel. szám: +36 30 790 4149	Rajzmegnevezés: **Külső nyílászáró konszignációk**	Dátum: **2022. 03. 06.**	Tervfajta: **Kiviteli terv**	Lépték: **M**
Megrendelő: **Budapest Főváros VII. kerület Erzsébetváros Önkormányzata** 1073 Budapest VII. Kerület, Erzsébet krt. 6.	Munkarész: **É_KKO_NY Nyílászáró konszignációk**	**Név:**		**Terv. eng .sz.** / **Aláírás:**
Tervezési helyszín: 1076 Budapest, VII. Kerület, Verseny utca 22-24. hrsz: 32934	Rajzszám: **Külső nyílászáró konszignációREV1**	Építész munkatársak	Ruppert András	É 08-0585
Megbízás: **Önkormányzati társasház**			Juhász-Szigeti Zsófia	
			Pánovits Norbert	
			Simon László	

A terv a ZIP ARCHITECTS kft. szellemi tulajdona, melynek védelmét az 1999. évi 76. szerzői jogi törvény biztosítja!

KONSZIGNÁCIÓS JEL	NYK-15.1
Megnevezés	Földszinti fix nappali ablak
Mennyiség	4
Falnyílás méretek	0,75×2,10
Irány	
Falszerkezet	R-F-04.1
Tokszerkezet	6 légkamrás 3 pontű tömítéssel ellátott PVC kívül RAL 7016 akril fóliával; Belül gyári fehér PVC színnel
Működés	Nyíló
Hőszigetelési követelmény	Uw_max= 1,0 W/m^2K
Léghanggátlás	-
Tűzgátlás	-
Működtetés	Kézi
Árnyékolás	ROMA Intego.p Basic QUADRO vakolható redőnytok, RAL7016 színű alu redőny, 53x42 hőszigetelt lefutóval
Kilincs	Belső oldali fém kilincs
Küszöb	Tokszerkezet
Párkány/Könyöklő	-
Toktoldó típusa	---
Zárszerkezet	-
Csukószerkezet	-
Biztonsági fokozat	Normal
Ablakba épített szellőző	-
Meleg peremes	☒
Megjegyzések	-

Alaprajz előnézet

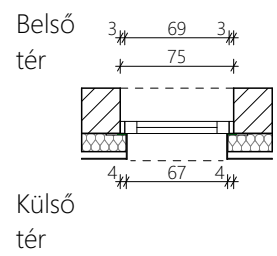

Metszet előnézet

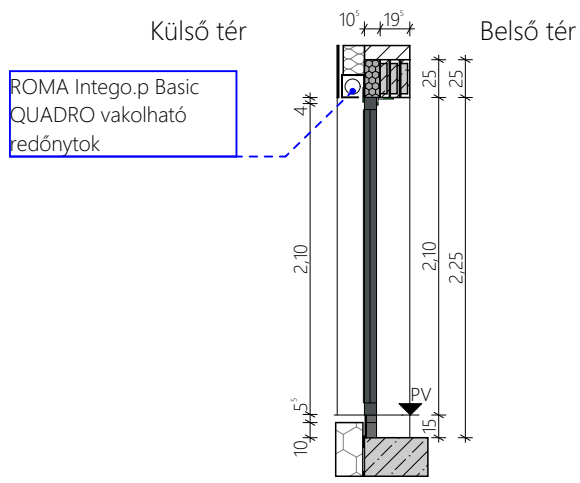

Káva oldali nézet

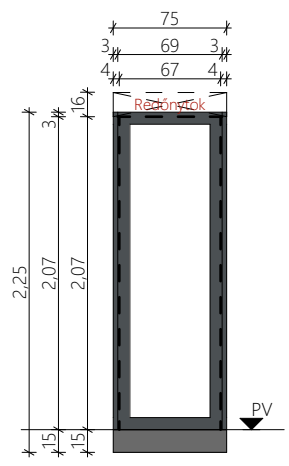

ZIP architects 9022 Győr Bajcsy-Zsilinszky út 44. ZIP Architects Kft. Tel. szám: +36 30 790 4149	Rajzmegnevezés: **Külső nyílászáró konszignációk**	Dátum: **2022. 03. 06.**	Tervfajta: **Kiviteli terv**	Lépték: **M**
Megrendelő: **Budapest Főváros VII. kerület Erzsébetváros Önkormányzata** 1073 Budapest VII. Kerület, Erzsébet krt. 6.	Munkarész: **É_KKO_NY Nyílászáró konszignációk**	**Név:**		**Terv. eng .sz.**	**Aláírás:**
Tervezési helyszín: 1076 Budapest, VII. Kerület, Verseny utca 22-24. hrsz: 32934	Rajzszám: **Külső nyílászáró konszignációREV1**	Építész munkatársak	Ruppert András	É 08-0585	
Megbízás: **Önkormányzati társasház**			Juhász-Szigeti Zsófia		
			Pánovits Norbert		
			Simon László		

A terv a ZIP ARCHITECTS kft. szellemi tulajdona, melynek védelmét az 1999. évi 76. szerzői jogi törvény biztosítja!

KONSZIGNÁCIÓS JEL	NYK-16
Megnevezés	Földszinti nyíló szoba ablak
Mennyiség	4
Falnyílás méretek	1,00×2,10
Irány	B
Falszerkezet	R-F-04.1
Tokszerkezet	6 légkamrás 3 pontű tömítéssel ellátott PVC kívül RAL 7016 akril fóliával; Belül gyári fehér PVC színnel
Működés	Nyíló
Hőszigetelési követelmény	Uw_max= 1,0 W/m^2K
Léghanggátlás	-
Tűzgátlás	-
Működtetés	Kézi
Árnyékolás	ROMA Intego.p Basic QUADRO vakolható redőnytok, RAL7016 színű alu redőny, 53x42 hőszigetelt lefutóval
Kilincs	Belső oldali fém kilincs
Küszöb	Tokszerkezet
Párkány/Könyöklő	Porszort RAL 7016 sajtolt alunínium párkány
Toktoldó típusa	---
Zárszerkezet	-
Csukószerkzet	-
Biztonsági fokozat	Normal
Ablakba épített szellőző	-
Meleg peremes	☒
Megjegyzések	-

Alaprajz előnézet

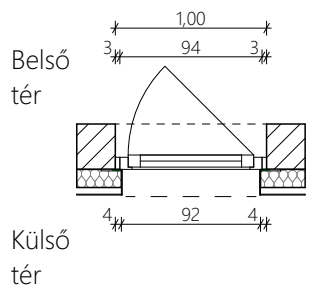

Metszet előnézet

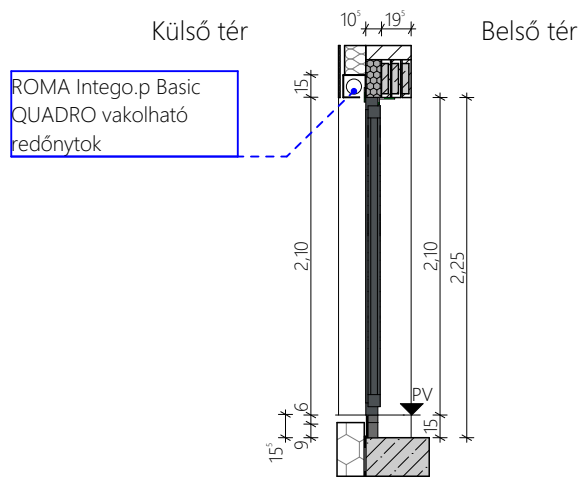

Káva oldali nézet

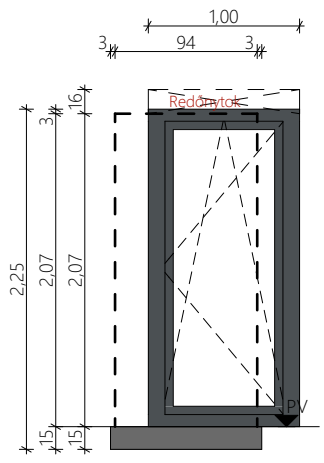

ZIP architects 9022 Győr Bajcsy-Zsilinszky út 44. ZIP Architects Kft. Tel. szám: +36 30 790 4149	Rajzmegnevezés: **Külső nyílászáró konszignációk**	Dátum: **2022. 03. 06.**	Tervfajta: **Kiviteli terv**	Lépték: **M**
Megrendelő: **Budapest Főváros VII. kerület Erzsébetváros Önkormányzata** 1073 Budapest VII. Kerület, Erzsébet krt. 6.	Munkarész: **É_KKO_NY Nyílászáró konszignációk**	**Név:**		**Terv. eng .sz.** / **Aláírás:**
Tervezési helyszín: 1076 Budapest, VII. Kerület, Verseny utca 22-24. hrsz: 32934	Rajzszám: **Külső nyílászáró konszignációREV1**	Építész munkatársak	Ruppert András	É 08-0585
Megbízás: **Önkormányzati társasház**			Juhász-Szigeti Zsófia	
			Pánovits Norbert	
			Simon László	

A terv a ZIP ARCHITECTS kft. szellemi tulajdona, melynek védelmét az 1999. évi 76. szerzői jogi törvény biztosítja!

KONSZIGNÁCIÓS JEL	NYK-17
Megnevezés	Földszinti nyíló szoba ablak
Mennyiség	4
Falnyílás méretek	1,00×2,10
Irány	J
Falszerkezet	R-F-04.1
Tokszerkezet	6 légkamrás 3 pontű tömítéssel ellátott PVC kívül RAL 7016 akril fóliával; Belül gyári fehér PVC színnel
Működés	Nyíló
Hőszigetelési követelmény	Uw_max= 1,0 W/m^2K
Léghanggátlás	-
Tűzgátlás	-
Működtetés	Kézi
Árnyékolás	ROMA Intego.p Basic QUADRO vakolható redőnytok, RAL7016 színű alu redőny, 53x42 hőszigetelt lefutóval
Kilincs	Belső oldali fém kilincs
Küszöb	Tokszerkezet
Párkány/Könyöklő	Porszort RAL 7016 sajtolt alunínium párkány
Toktoldó típusa	---
Zárszerkezet	-
Csukószerkzet	-
Biztonsági fokozat	Normal
Ablakba épített szellőző	-
Meleg peremes	☒
Megjegyzések	-

Alaprajz előnézet

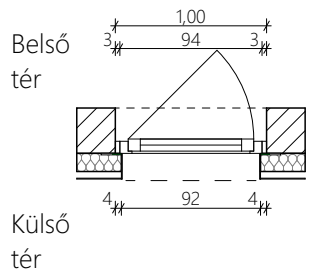

Metszet előnézet

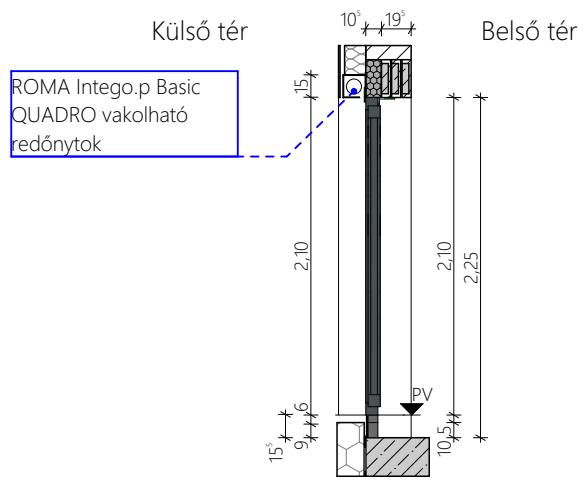

Káva oldali nézet

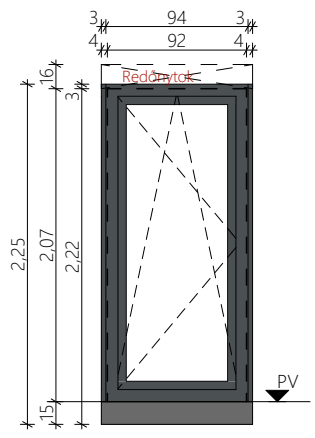

ZIP architects 9022 Győr Bajcsy-Zsilinszky út 44. ZIP Architects Kft. Tel. szám: +36 30 790 4149	Rajzmegnevezés: **Külső nyílászáró konszignációk**	Dátum: **2022. 03. 06.**	Tervfajta: **Kiviteli terv**	Lépték: **M**
Megrendelő: **Budapest Főváros VII. kerület Erzsébetváros Önkormányzata** 1073 Budapest VII. Kerület, Erzsébet krt. 6.	Munkarész: **É_KKO_NY Nyílászáró konszignációk**	**Név:**		**Terv. eng .sz.**	**Aláírás:**
Tervezési helyszín: 1076 Budapest, VII. Kerület, Verseny utca 22-24. hrsz: 32934	Rajzszám: **Külső nyílászáró konszignációREV1**	Építész munkatársak	Ruppert András	É 08-0585	
Megbízás: **Önkormányzati társasház**			Juhász-Szigeti Zsófia		
			Pánovits Norbert		
			Simon László		

A terv a ZIP ARCHITECTS kft. szellemi tulajdona, melynek védelmét az 1999. évi 76. szerzői jogi törvény biztosítja!

KONSZIGNÁCIÓS JEL	NYK-17.1
Megnevezés	Földszinti fix lépcsőházi portál ablak
Mennyiség	1
Falnyílás méretek	1,00×2,10
Irány	
Falszerkezet	R-F-04.1
Tokszerkezet	6 légkamrás 3 pontű tömítéssel ellátott PVC kívül RAL 7016 akril fóliával; Belül gyári fehér PVC színnel
Működés	Nyíló
Hőszigetelési követelmény	Uw_max= 1,0 W/m^2K
Léghanggátlás	-
Tűzgátlás	-
Működtetés	Kézi
Árnyékolás	Nincs
Kilincs	-
Küszöb	Nincs
Párkány/Könyöklő	Porszort RAL 7016 sajtolt alunínium párkány
Toktoldó típusa	---
Zárszerkezet	-
Csukószerkezet	-
Biztonsági fokozat	Normal
Ablakba épített szellőző	-
Meleg peremes	☒
Megjegyzések	-

Alaprajz előnézet

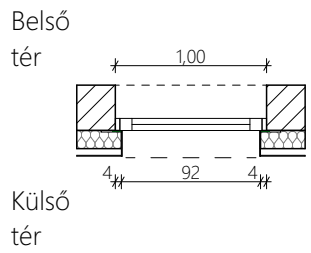

Metszet előnézet

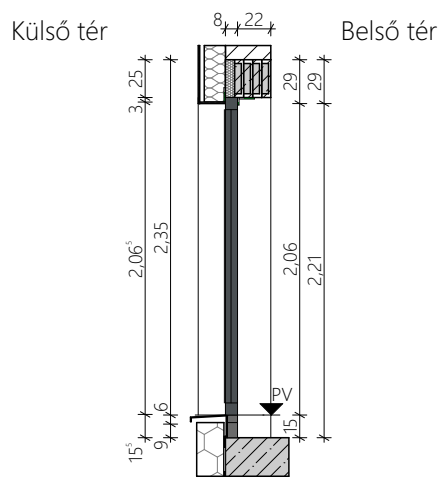

Káva oldali nézet

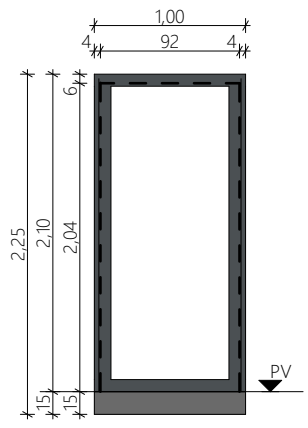

ZIP architects 9022 Győr Bajcsy-Zsilinszky út 44. ZIP Architects Kft. Tel. szám: +36 30 790 4149	Rajzmegnevezés: **Külső nyílászáró konszignációk**	Dátum: **2022. 03. 06.**	Tervfajta: **Kiviteli terv**	Lépték: **M**
Megrendelő: **Budapest Főváros VII. kerület Erzsébetváros Önkormányzata** 1073 Budapest VII. Kerület, Erzsébet krt. 6.	Munkarész: **É_KKO_NY Nyílászáró konszignációk**	**Név:**		**Terv. eng .sz.** / **Aláírás:**
Tervezési helyszín: 1076 Budapest, VII. Kerület, Verseny utca 22-24. hrsz: 32934	Rajzszám: **Külső nyílászáró konszignációREV1**	Építész munkatársak	Ruppert András	É 08-0585
Megbízás: **Önkormányzati társasház**			Juhász-Szigeti Zsófia	
			Pánovits Norbert	
			Simon László	

A terv a ZIP ARCHITECTS kft. szellemi tulajdona, melynek védelmét az 1999. évi 76. szerzői jogi törvény biztosítja!

KONSZIGNÁCIÓS JEL	NYK-18.SZ
Megnevezés	Földszinti nyíló terasz ajtó oldalvilágítóval
Mennyiség	4
Falnyílás méretek	1,80×2,10
Irány	
Falszerkezet	R-F-04.1
Tokszerkezet	6 légkamrás 3 pontű tömítéssel ellátott PVC kívül RAL 7016 akril fóliával; Belül gyári fehér PVC színnel
Működés	Nyíló
Hőszigetelési követelmény	Uw_max= 1,0 W/m^2K
Léghanggátlás	-
Tűzgátlás	-
Működtetés	Kézi
Árnyékolás	ROMA Intego.p Basic QUADRO vakolható redőnytok, RAL7016 színű alu redőny, 53x42 hőszigetelt lefutóval
Kilincs	Két oldali fém kilincs
Küszöb	Aluminium
Párkány/Könyöklő	-
Toktoldó típusa	---
Zárszerkezet	Kulcsos zárszerkezet
Csukószerkzet	-
Biztonsági fokozat	Normal
Ablakba épített szellőző	-
Meleg peremes	☒
Megjegyzések	-

Alaprajz előnézet

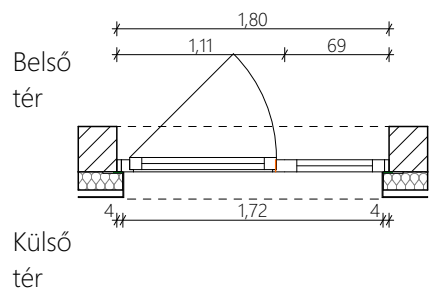

Metszet előnézet

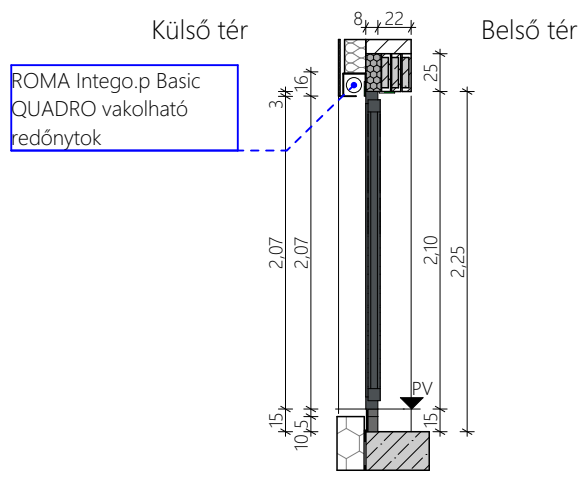

Káva oldali nézet

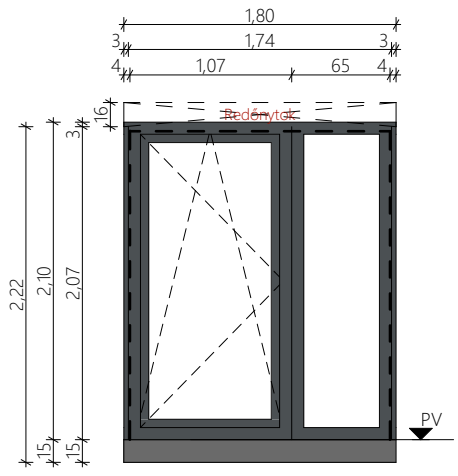

ZIP architects 9022 Győr Bajcsy-Zsilinszky út 44. ZIP Architects Kft. Tel. szám: +36 30 790 4149	Rajzmegnevezés: **Külső nyílászáró konszignációk**	Dátum: **2022. 03. 06.**	Tervfajta: **Kiviteli terv**	Lépték: **M**
Megrendelő: **Budapest Főváros VII. kerület Erzsébetváros Önkormányzata** 1073 Budapest VII. Kerület, Erzsébet krt. 6.	Munkarész: **É_KKO_NY Nyílászáró konszignációk**	**Név:**		**Terv. eng .sz.**	**Aláírás:**
Tervezési helyszín: 1076 Budapest, VII. Kerület, Verseny utca 22-24. hrsz: 32934	Rajzszám: **Külső nyílászáró konszignációREV1**	Építész munkatársak	Ruppert András	É 08-0585	
Megbízás: **Önkormányzati társasház**			Juhász-Szigeti Zsófia		
			Pánovits Norbert		
			Simon László		

A terv a ZIP ARCHITECTS kft. szellemi tulajdona, melynek védelmét az 1999. évi 76. szerzői jogi törvény biztosítja!

KONSZIGNÁCIÓS JEL	NYK-19
Megnevezés	Egyszárnyú bukó-nyíló francia erkély ablak
Mennyiség	36
Falnyílás méretek	1,00×2,00
Irány	J
Falszerkezet	R-F-08
Tokszerkezet	6 légkamrás 3 pontű tömítéssel ellátott PVC kívül RAL 7016 akril fóliával; Belül gyári fehér PVC színnel
Működés	Nyíló
Hőszigetelési követelmény	Uw_max= 1,0 W/m^2K
Léghanggátlás	-
Tűzgátlás	-
Működtetés	Kézi
Árnyékolás	ROMA Intego.p Basic QUADRO vakolható redőnytok, RAL7016 színű alu redőny, 53x42 hőszigetelt lefutóval
Kilincs	Belső oldali fém kilincs
Küszöb	Tokszerkezet
Párkány/Könyöklő	Porszort RAL 7016 sajtolt alunínium párkány
Toktoldó típusa	---
Zárszerkezet	-
Csukószerkzet	-
Biztonsági fokozat	Normal
Ablakba épített szellőző	AERECO EMM HIGROSZABÁLYOZÁSÚ LÉGBEVEZETŐ
Meleg peremes	☒
Megjegyzések	-

Alaprajz előnézet

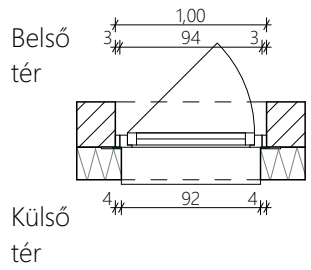

Metszet előnézet

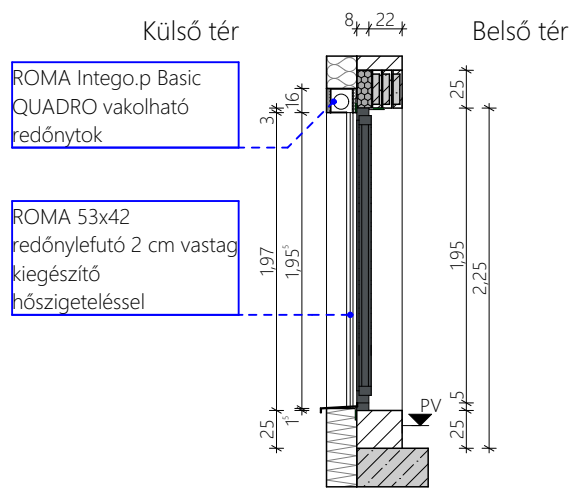

Káva oldali nézet

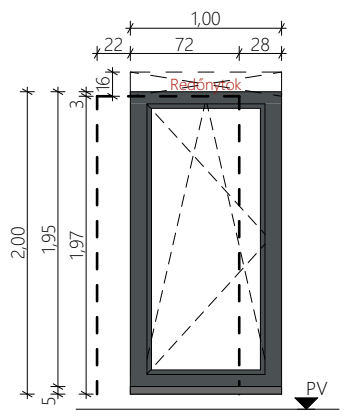

ZIP architects 9022 Győr Bajcsy-Zsilinszky út 44. ZIP Architects Kft. Tel. szám: +36 30 790 4149	Rajzmegnevezés: **Külső nyílászáró konszignációk**	Dátum: **2022. 03. 06.**	Tervfajta: **Kiviteli terv** / Lépték: **M**
Megrendelő: **Budapest Főváros VII. kerület Erzsébetváros Önkormányzata** 1073 Budapest VII. Kerület, Erzsébet krt. 6.	Munkarész: **É_KKO_NY Nyílászáró konszignációk**	**Név:** / **Terv. eng .sz.** / **Aláírás:**	
Tervezési helyszín: 1076 Budapest, VII. Kerület, Verseny utca 22-24. hrsz: 32934	Rajzszám: **Külső nyílászáró konszignációREV1**	Építész munkatársak: Ruppert András	É 08-0585
Megbízás: **Önkormányzati társasház**		Juhász-Szigeti Zsófia	
		Pánovits Norbert	
		Simon László	

A terv a ZIP ARCHITECTS kft. szellemi tulajdona, melynek védelmét az 1999. évi 76. szerzői jogi törvény biztosítja!

KONSZIGNÁCIÓS JEL	NYK-20
Megnevezés	Egyszárnyú bukó-nyíló francia erkély ablak
Mennyiség	46
Falnyílás méretek	1,00×2,00
Irány	B
Falszerkezet	R-F-08
Tokszerkezet	6 légkamrás 3 pontű tömítéssel ellátott PVC kívül RAL 7016 akril fóliával; Belül gyári fehér PVC színnel
Működés	Nyíló
Hőszigetelési követelmény	Uw_max= 1,0 W/m^2K
Léghanggátlás	-
Tűzgátlás	-
Működtetés	Kézi
Árnyékolás	ROMA Intego.p Basic QUADRO vakolható redőnytok, RAL7016 színű alu redőny, 53x42 hőszigetelt lefutóval
Kilincs	Belső oldali fém kilincs
Küszöb	Tokszerkezet
Párkány/Könyöklő	Porszort RAL 7016 sajtolt alunínium párkány
Toktoldó típusa	---
Zárszerkezet	-
Csukószerkzet	-
Biztonsági fokozat	Normal
Ablakba épített szellőző	-
Meleg peremes	☒
Megjegyzések	-

Alaprajz előnézet

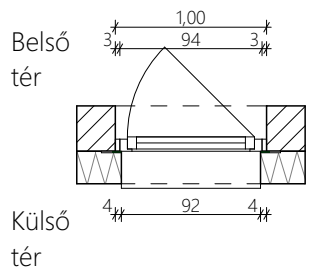

Metszet előnézet

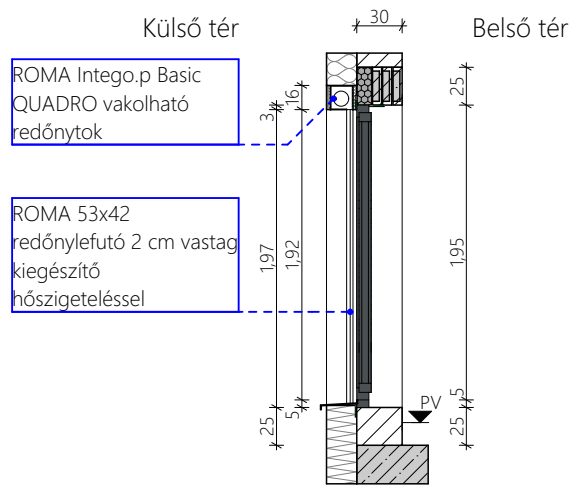

Káva oldali nézet

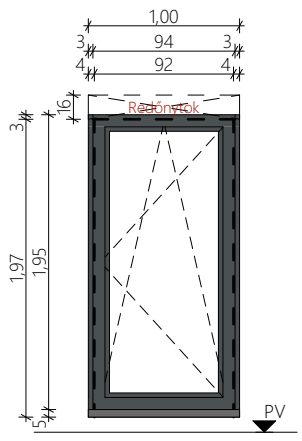

ZIP architects
9022 Győr Bajcsy-Zsilinszky út 44.
ZIP Architects Kft.
Tel. szám: +36 30 790 4149

Megrendelő: **Budapest Főváros VII. kerület Erzsébetváros Önkormányzata**
1073 Budapest VII. Kerület, Erzsébet krt. 6.

Tervezési helyszín: 1076 Budapest, VII. Kerület, Verseny utca 22-24. hrsz: 32934

Megbízás: **Önkormányzati társasház**

Rajzmegnevezés: **Külső nyílászáró konszignációk**

Munkarész: **É_KKO_NY Nyílászáró konszignációk**

Rajzszám: **Külső nyílászáró konszignációREV1**

Dátum:	Tervfajta:	Lépték:
2022. 03. 06.	**Kiviteli terv**	**M**

Név:		**Terv. eng .sz.**	**Aláírás:**
Építész munkatársak	Ruppert András	É 08-0585	
	Juhász-Szigeti Zsófia		
	Pánovits Norbert		
	Simon László		

A terv a ZIP ARCHITECTS kft. szellemi tulajdona, melynek védelmét az 1999. évi 76. szerzői jogi törvény biztosítja!

KONSZIGNÁCIÓS JEL	NYK-21
Megnevezés	Fix parapetes ablak nukó-nyíló szárnnyal
Mennyiség	26
Falnyílás méretek	1,00×2,00
Irány	B
Falszerkezet	R-F-08
Tokszerkezet	6 légkamrás 3 pontű tömítéssel ellátott PVC kívül RAL 7016 akril fóliával; Belül gyári fehér PVC színnel
Működés	Nyíló
Hőszigetelési követelmény	Uw_max= 1,0 W/m^2K
Léghanggátlás	-
Tűzgátlás	-
Működtetés	Kézi
Árnyékolás	ROMA Intego.p Basic QUADRO vakolható redőnytok, RAL7016 színű alu redőny, 53x42 hőszigetelt lefutóval
Kilincs	Belső oldali fém kilincs
Küszöb	Nincs
Párkány/Könyöklő	Porszort RAL 7016 sajtolt alunínium párkány
Toktoldó típusa	---
Zárszerkezet	-
Csukószerkezet	-
Biztonsági fokozat	VSG A0 P1A
Ablakba épített szellőző	-
Meleg peremes	☒
Megjegyzések	-

Alaprajz előnézet

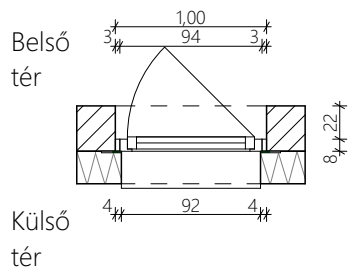

Metszet előnézet

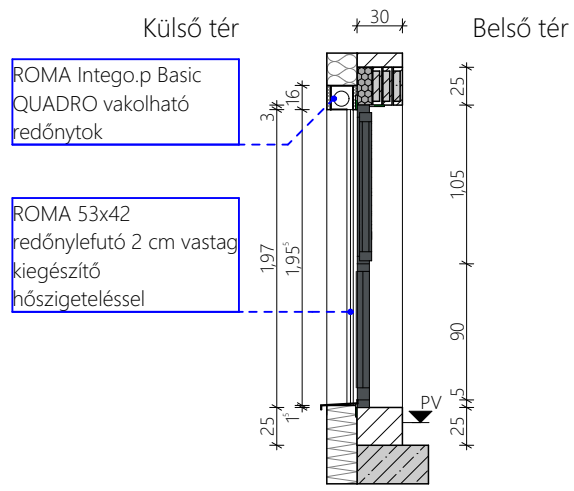

Káva oldali nézet

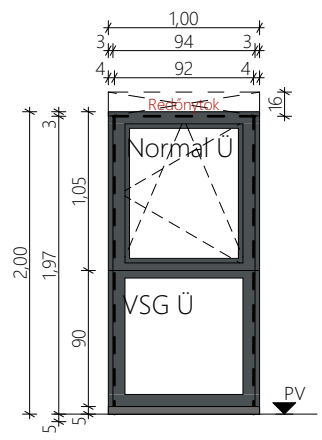

ZIP architects 9022 Győr Bajcsy-Zsilinszky út 44. ZIP Architects Kft. Tel. szám: +36 30 790 4149	Rajzmegnevezés: **Külső nyílászáró konszignációk**	Dátum: **2022. 03. 06.**	Tervfajta: **Kiviteli terv**	Lépték: **M**
Megrendelő: **Budapest Főváros VII. kerület Erzsébetváros Önkormányzata** 1073 Budapest VII. Kerület, Erzsébet krt. 6.	Munkarész: **É_KKO_NY Nyílászáró konszignációk**	**Név:**		**Terv. eng .sz.**	**Aláírás:**
Tervezési helyszín: 1076 Budapest, VII. Kerület, Verseny utca 22-24. hrsz: 32934	Rajzszám: **Külső nyílászáró konszignációREV1**	Építész munkatársak	Ruppert András	É 08-0585	
Megbízás: **Önkormányzati társasház**			Juhász-Szigeti Zsófia		
			Pánovits Norbert		
			Simon László		

A terv a ZIP ARCHITECTS kft. szellemi tulajdona, melynek védelmét az 1999. évi 76. szerzői jogi törvény biztosítja!

KONSZIGNÁCIÓS JEL	NYK-22
Megnevezés	Fix parapetes ablak nukó-nyíló szárnnyal
Mennyiség	24
Falnyílás méretek	1,00×2,00
Irány	J
Falszerkezet	R-F-08
Tokszerkezet	6 légkamrás 3 pontű tömítéssel ellátott PVC kívül RAL 7016 akril fóliával; Belül gyári fehér PVC színnel
Működés	Nyíló
Hőszigetelési követelmény	Uw_max= 1,0 W/m^2K
Léghanggátlás	-
Tűzgátlás	-
Működtetés	Kézi
Árnyékolás	ROMA Intego.p Basic QUADRO vakolható redőnytok, RAL7016 színű alu redőny, 53x42 hőszigetelt lefutóval
Kilincs	Belső oldali fém kilincs
Küszöb	Nincs
Párkány/Könyöklő	Porszort RAL 7016 sajtolt alunínium párkány
Toktoldó típusa	---
Zárszerkezet	-
Csukószerkzet	-
Biztonsági fokozat	VSG A0 P1A
Ablakba épített szellőző	-
Meleg peremes	☒
Megjegyzések	-

Alaprajz előnézet

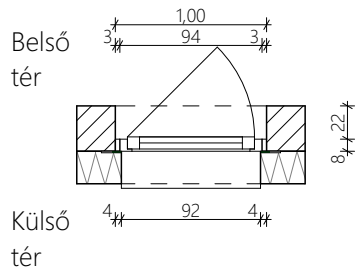

Metszet előnézet

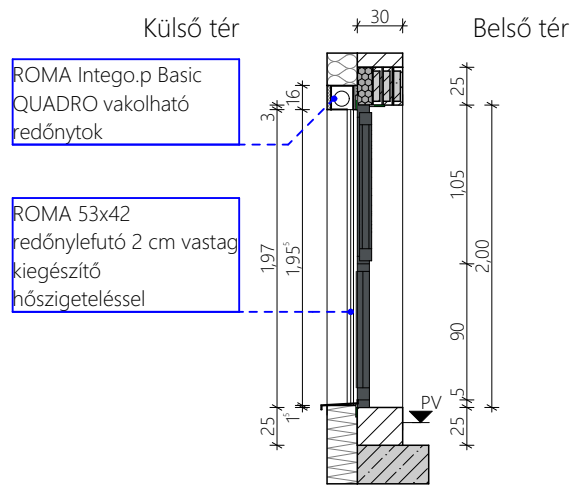

Káva oldali nézet

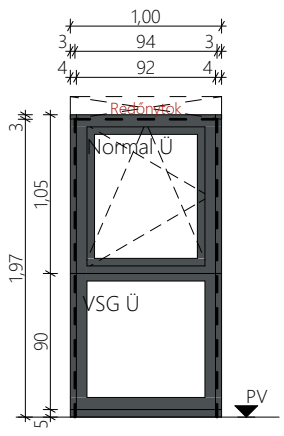

ZIP architects 9022 Győr Bajcsy-Zsilinszky út 44. ZIP Architects Kft. Tel. szám: +36 30 790 4149	Rajzmegnevezés: **Külső nyílászáró konszignációk**	Dátum: **2022. 03. 06.**	Tervfajta: **Kiviteli terv**	Lépték: **M**
Megrendelő: **Budapest Főváros VII. kerület Erzsébetváros Önkormányzata** 1073 Budapest VII. Kerület, Erzsébet krt. 6.	Munkarész: **É_KKO_NY Nyílászáró konszignációk**	**Név:**		**Terv. eng .sz.**	**Aláírás:**
Tervezési helyszín: 1076 Budapest, VII. Kerület, Verseny utca 22-24. hrsz: 32934	Rajzszám: **Külső nyílászáró konszignációREV1**	Építész munkatársak	Ruppert András	É 08-0585	
Megbízás: **Önkormányzati társasház**			Juhász-Szigeti Zsófia		
			Pánovits Norbert		
			Simon László		

A terv a ZIP ARCHITECTS kft. szellemi tulajdona, melynek védelmét az 1999. évi 76. szerzői jogi törvény biztosítja!

KONSZIGNÁCIÓS JEL	NYK-23
Megnevezés	Erkélyre nyíló bukó-nyíló ablak
Mennyiség	3
Falnyílás méretek	1,00×2,10
Irány	J
Falszerkezet	R-F-08
Tokszerkezet	6 légkamrás 3 pontű tömítéssel ellátott PVC kívül RAL 7016 akril fóliával; Belül gyári fehér PVC színnel
Működés	Nyíló
Hőszigetelési követelmény	Uw_max= 1,0 W/m^2K
Léghanggátlás	-
Tűzgátlás	-
Működtetés	Kézi
Árnyékolás	ROMA Intego.p Basic QUADRO vakolható redőnytok, RAL7016 színű alu redőny, 53x42 hőszigetelt lefutóval
Kilincs	Belső oldali fém kilincs
Küszöb	Nincs
Párkány/Könyöklő	-
Toktoldó típusa	---
Zárszerkezet	-
Csukószerkezet	-
Biztonsági fokozat	Normal
Ablakba épített szellőző	-
Meleg peremes	☒
Megjegyzések	-

Alaprajz előnézet

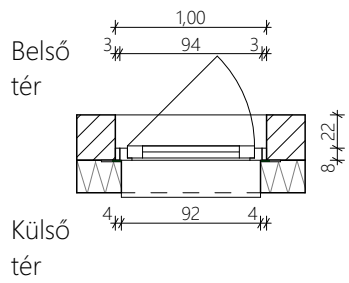

Metszet előnézet

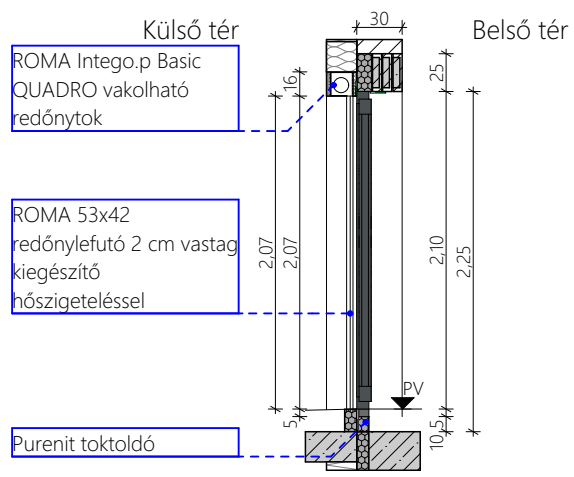

Káva oldali nézet

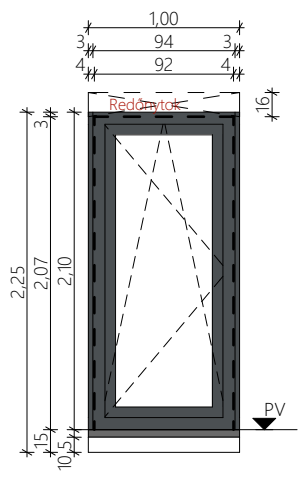

ZIP architects 9022 Győr Bajcsy-Zsilinszky út 44. ZIP Architects Kft. Tel. szám: +36 30 790 4149	Rajzmegnevezés: **Külső nyílászáró konszignációk**	Dátum: **2022. 03. 06.**	Tervfajta: **Kiviteli terv**	Lépték: **M**
Megrendelő: **Budapest Főváros VII. kerület Erzsébetváros Önkormányzata** 1073 Budapest VII. Kerület, Erzsébet krt. 6.	Munkarész: **É_KKO_NY Nyílászáró konszignációk**	**Név:**		**Terv. eng .sz.**	**Aláírás:**
Tervezési helyszín: 1076 Budapest, VII. Kerület, Verseny utca 22-24. hrsz: 32934	Rajzszám: **Külső nyílászáró konszignációREV1**	Építész munkatársak	Ruppert András	É 08-0585	
Megbízás: **Önkormányzati társasház**			Juhász-Szigeti Zsófia		
			Pánovits Norbert		
			Simon László		

A terv a ZIP ARCHITECTS kft. szellemi tulajdona, melynek védelmét az 1999. évi 76. szerzői jogi törvény biztosítja!

KONSZIGNÁCIÓS JEL	NYK-24
Megnevezés	Fix parapetes ablak nukó-nyíló szárnnyal
Mennyiség	53
Falnyílás méretek	0,75×2,00
Irány	B
Falszerkezet	R-F-08
Tokszerkezet	6 légkamrás 3 pontű tömítéssel ellátott PVC kívül RAL 7016 akril fóliával; Belül gyári fehér PVC színnel
Működés	Nyíló
Hőszigetelési követelmény	Uw_max= 1,0 W/m^2K
Léghanggátlás	-
Tűzgátlás	-
Működtetés	Kézi
Árnyékolás	ROMA Intego.p Basic QUADRO vakolható redőnytok, RAL7016 színű alu redőny, 53x42 hőszigetelt lefutóval
Kilincs	Belső oldali fém kilincs
Küszöb	Nincs
Párkány/Könyöklő	Porszort RAL 7016 sajtolt alunínium párkány
Toktoldó típusa	---
Zárszerkezet	-
Csukószerkzet	-
Biztonsági fokozat	Normal
Ablakba épített szellőző	-
Meleg peremes	☒
Megjegyzések	-

Alaprajz előnézet

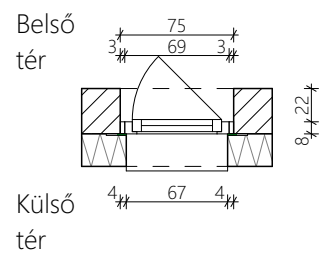

Metszet előnézet

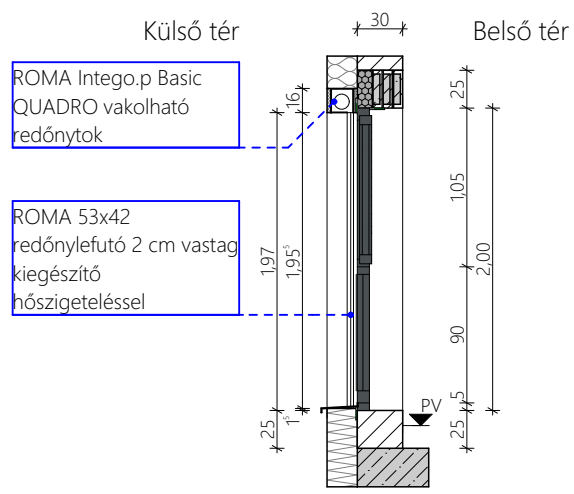

Káva oldali nézet

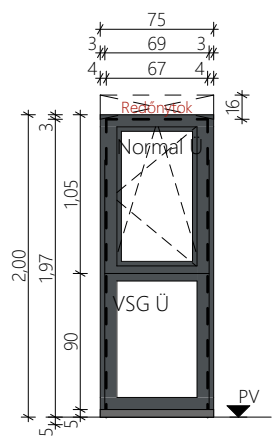

ZIP architects 9022 Győr Bajcsy-Zsilinszky út 44. ZIP Architects Kft. Tel. szám: +36 30 790 4149	Rajzmegnevezés: **Külső nyílászáró konszignációk**	Dátum: **2022. 03. 06.**	Tervfajta: **Kiviteli terv**	Lépték: **M**
Megrendelő: **Budapest Főváros VII. kerület Erzsébetváros Önkormányzata** 1073 Budapest VII. Kerület, Erzsébet krt. 6.	Munkarész: **É_KKO_NY Nyílászáró konszignációk**	**Név:**		**Terv. eng .sz.** / **Aláírás:**
Tervezési helyszín: 1076 Budapest, VII. Kerület, Verseny utca 22-24. hrsz: 32934	Rajzszám: **Külső nyílászáró konszignációREV1**	Építész munkatársak	Ruppert András	É 08-0585
Megbízás: **Önkormányzati társasház**			Juhász-Szigeti Zsófia	
			Pánovits Norbert	
			Simon László	

A terv a ZIP ARCHITECTS kft. szellemi tulajdona, melynek védelmét az 1999. évi 76. szerzői jogi törvény biztosítja!

KONSZIGNÁCIÓS JEL	NYK-25
Megnevezés	Fix parapetes ablak nukó-nyíló szárnnyal
Mennyiség	43
Falnyílás méretek	0,75×2,00
Irány	J
Falszerkezet	R-F-08
Tokszerkezet	6 légkamrás 3 pontű tömítéssel ellátott PVC kívül RAL 7016 akril fóliával; Belül gyári fehér PVC színnel
Működés	Nyíló
Hőszigetelési követelmény	Uw_max= 1,0 W/m^2K
Léghanggátlás	-
Tűzgátlás	-
Működtetés	Kézi
Árnyékolás	ROMA Intego.p Basic QUADRO vakolható redőnytok, RAL7016 színű alu redőny, 53x42 hőszigetelt lefutóval
Kilincs	-
Küszöb	Nincs
Párkány/Könyöklő	Porszort RAL 7016 sajtolt alunínium párkány
Toktoldó típusa	---
Zárszerkezet	-
Csukószerkezet	-
Biztonsági fokozat	VSG A0 P1A
Ablakba épített szellőző	-
Meleg peremes	☒
Megjegyzések	-

Alaprajz előnézet

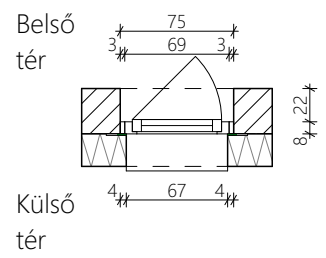

Metszet előnézet

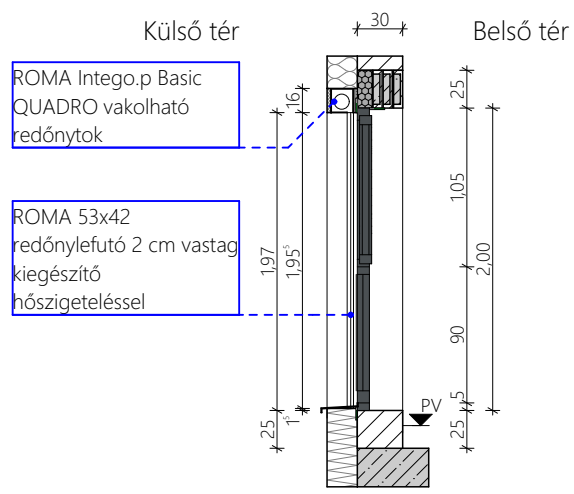

Káva oldali nézet

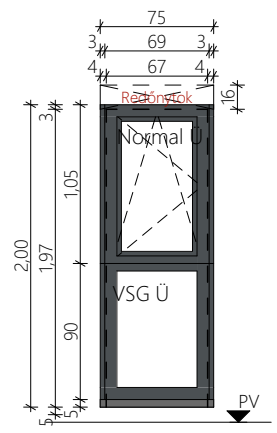

ZIP architects 9022 Győr Bajcsy-Zsilinszky út 44. ZIP Architects Kft. Tel. szám: +36 30 790 4149	Rajzmegnevezés: **Külső nyílászáró konszignációk**	Dátum: **2022. 03. 06.**	Tervfajta: **Kiviteli terv**	Lépték: **M**
Megrendelő: **Budapest Főváros VII. kerület Erzsébetváros Önkormányzata** 1073 Budapest VII. Kerület, Erzsébet krt. 6.	Munkarész: **É_KKO_NY Nyílászáró konszignációk**	**Név:**		**Terv. eng .sz.** / **Aláírás:**
Tervezési helyszín: 1076 Budapest, VII. Kerület, Verseny utca 22-24. hrsz: 32934	Rajzszám: **Külső nyílászáró konszignációREV1**	Építész munkatársak	Ruppert András	É 08-0585
Megbízás: **Önkormányzati társasház**			Juhász-Szigeti Zsófia	
			Pánovits Norbert	
			Simon László	

A terv a ZIP ARCHITECTS kft. szellemi tulajdona, melynek védelmét az 1999. évi 76. szerzői jogi törvény biztosítja!

KONSZIGNÁCIÓS JEL	NYK-26
Megnevezés	Erkélyre nyiló bukó-nyíló egyszárnyú ablak
Mennyiség	9
Falnyílás méretek	0,75×2,10
Irány	B
Falszerkezet	R-F-08
Tokszerkezet	6 légkamrás 3 pontű tömítéssel ellátott PVC kívül RAL 7016 akril fóliával; Belül gyári fehér PVC színnel
Működés	Nyíló
Hőszigetelési követelmény	Uw_max= 1,0 W/m^2K
Léghanggátlás	-
Tűzgátlás	-
Működtetés	Kézi
Árnyékolás	ROMA Intego.p Basic QUADRO vakolható redőnytok, RAL7016 színű alu redőny, 53x42 hőszigetelt lefutóval
Kilincs	Belső oldali fém kilincs
Küszöb	Tokszerkezet
Párkány/Könyöklő	-
Toktoldó típusa	---
Zárszerkezet	-
Csukószerkezet	-
Biztonsági fokozat	Normal
Ablakba épített szellőző	-
Meleg peremes	☒
Megjegyzések	-

Alaprajz előnézet

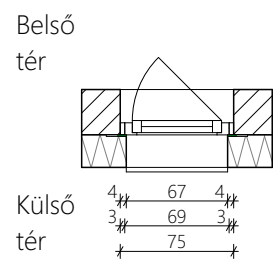

Metszet előnézet

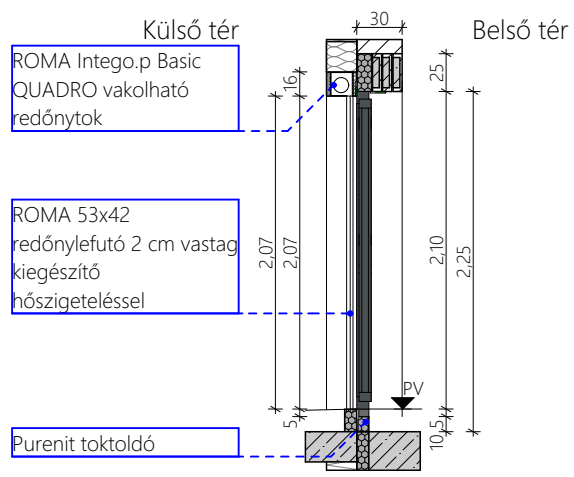

Káva oldali nézet

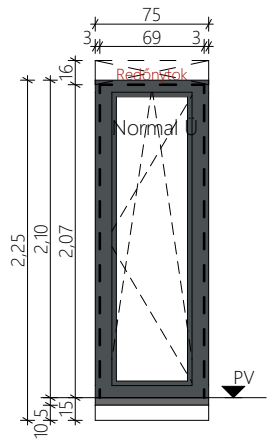

ZIP architects 9022 Győr Bajcsy-Zsilinszky út 44. ZIP Architects Kft. Tel. szám: +36 30 790 4149	Rajzmegnevezés: **Külső nyílászáró konszignációk**	Dátum: **2022. 03. 06.**	Tervfajta: **Kiviteli terv**	Lépték: **M**
Megrendelő: **Budapest Főváros VII. kerület Erzsébetváros Önkormányzata** 1073 Budapest VII. Kerület, Erzsébet krt. 6.	Munkarész: **É_KKO_NY Nyílászáró konszignációk**	**Név:**		**Terv. eng .sz.**	**Aláírás:**
Tervezési helyszín: 1076 Budapest, VII. Kerület, Verseny utca 22-24. hrsz: 32934	Rajzszám: **Külső nyílászáró konszignációREV1**	Építész munkatársak	Ruppert András	É 08-0585	
Megbízás: **Önkormányzati társasház**			Juhász-Szigeti Zsófia		
			Pánovits Norbert		
			Simon László		

A terv a ZIP ARCHITECTS kft. szellemi tulajdona, melynek védelmét az 1999. évi 76. szerzői jogi törvény biztosítja!

KONSZIGNÁCIÓS JEL	NYK-27
Megnevezés	Erkélyre nyíló aszimmetrikus bukó-nyíló kétszárnyú ajtó
Mennyiség	8
Falnyílás méretek	1,80×2,10
Irány	B
Falszerkezet	R-F-08
Tokszerkezet	6 légkamrás 3 pontű tömítéssel ellátott PVC kívül RAL 7016 akril fóliával; Belül gyári fehér PVC színnel
Működés	Nyíló
Hőszigetelési követelmény	Uw_max= 1,0 W/m^2K
Léghanggátlás	-
Tűzgátlás	-
Működtetés	Kézi
Árnyékolás	ROMA Intego.p Basic QUADRO vakolható redőnytok, RAL7016 színű alu redőny, 53x42 hőszigetelt lefutóval
Kilincs	Két oldali fém kilincs
Küszöb	Tokszerkezet
Párkány/Könyöklő	-
Toktoldó típusa	---
Zárszerkezet	-
Csukószerkezet	-
Biztonsági fokozat	Normal
Ablakba épített szellőző	-
Meleg peremes	☒
Megjegyzések	-

Alaprajz előnézet

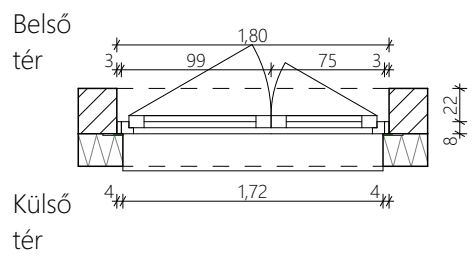

Metszet előnézet

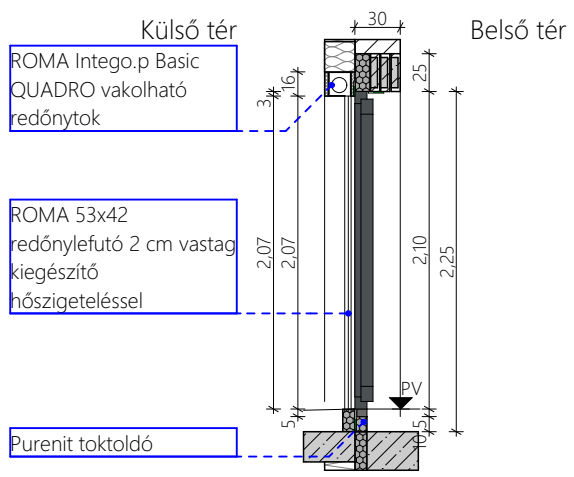

Káva oldali nézet

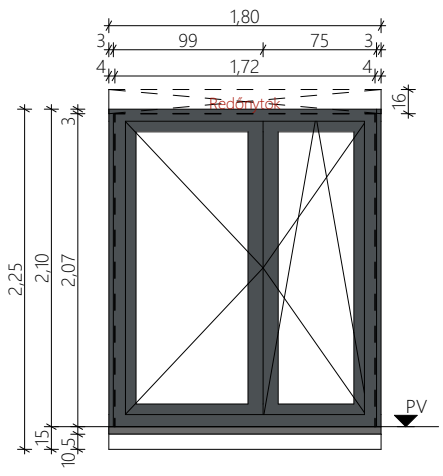

ZIP architects 9022 Győr Bajcsy-Zsilinszky út 44. ZIP Architects Kft. Tel. szám: +36 30 790 4149	Rajzmegnevezés: **Külső nyílászáró konszignációk**	Dátum: **2022. 03. 06.**	Tervfajta: **Kiviteli terv**	Lépték: **M**
Megrendelő: **Budapest Főváros VII. kerület Erzsébetváros Önkormányzata** 1073 Budapest VII. Kerület, Erzsébet krt. 6.	Munkarész: **É_KKO_NY Nyílászáró konszignációk**	**Név:**		**Terv. eng .sz.** / **Aláírás:**
Tervezési helyszín: 1076 Budapest, VII. Kerület, Verseny utca 22-24. hrsz: 32934	Rajzszám: **Külső nyílászáró konszignációREV1**	Építész munkatársak	Ruppert András	É 08-0585
Megbízás: **Önkormányzati társasház**			Juhász-Szigeti Zsófia	
			Pánovits Norbert	
			Simon László	

A terv a ZIP ARCHITECTS kft. szellemi tulajdona, melynek védelmét az 1999. évi 76. szerzői jogi törvény biztosítja!

KONSZIGNÁCIÓS JEL	NYK-27.SZ
Megnevezés	Erkélyre nyíló aszimmetrikus bukó-nyíló kétszárnyú ajtó
Mennyiség	3
Falnyílás méretek	1,80×2,10
Irány	J
Falszerkezet	R-F-08
Tokszerkezet	6 légkamrás 3 pontű tömítéssel ellátott PVC kívül RAL 7016 akril fóliával; Belül gyári fehér PVC színnel
Működés	Nyíló
Hőszigetelési követelmény	-
Léghanggátlás	-
Tűzgátlás	-
Működtetés	Kézi
Árnyékolás	Nincs
Kilincs	-
Küszöb	Nincs
Párkány/Könyöklő	-
Toktoldó típusa	---
Zárszerkezet	-
Csukószerkezet	-
Biztonsági fokozat	Normal
Ablakba épített szellőző	-
Meleg peremes	☒
Megjegyzések	-

Alaprajz előnézet

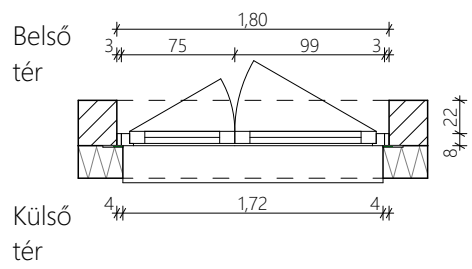

Metszet előnézet

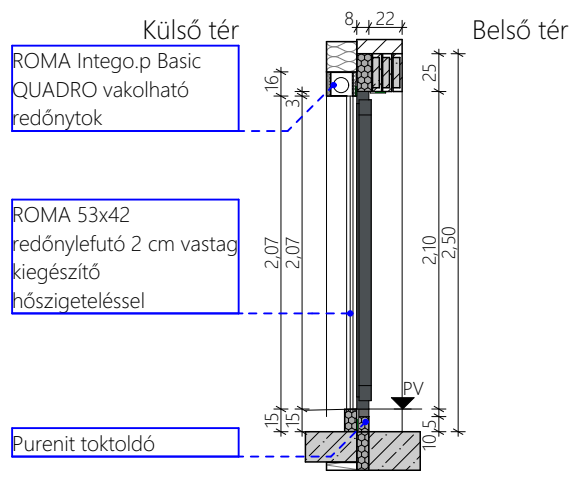

Káva oldali nézet

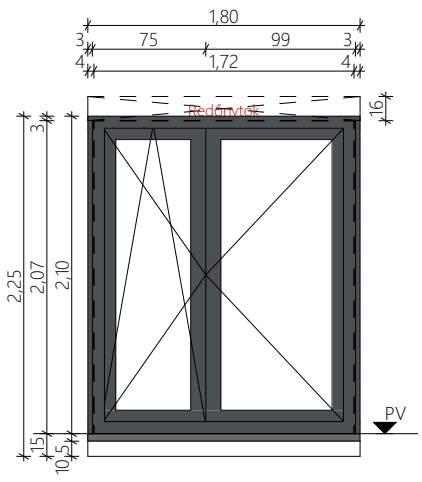

ZIP architects 9022 Győr Bajcsy-Zsilinszky út 44. ZIP Architects Kft. Tel. szám: +36 30 790 4149	Rajzmegnevezés: **Külső nyílászáró konszignációk**	Dátum: **2022. 03. 06.**	Tervfajta: **Kiviteli terv**	Lépték: **M**
Megrendelő: **Budapest Főváros VII. kerület Erzsébetváros Önkormányzata** 1073 Budapest VII. Kerület, Erzsébet krt. 6.	Munkarész: **É_KKO_NY Nyílászáró konszignációk**	**Név:**		**Terv. eng .sz.** / **Aláírás:**
Tervezési helyszín: 1076 Budapest, VII. Kerület, Verseny utca 22-24. hrsz: 32934	Rajzszám: **Külső nyílászáró konszignációREV1**	Építész munkatársak	Ruppert András	É 08-0585
Megbízás: **Önkormányzati társasház**			Juhász-Szigeti Zsófia	
			Pánovits Norbert	
			Simon László	

A terv a ZIP ARCHITECTS kft. szellemi tulajdona, melynek védelmét az 1999. évi 76. szerzői jogi törvény biztosítja!

KONSZIGNÁCIÓS JEL	NYK-27.SZ
Megnevezés	Erkélyre nyíló aszimmetrikus bukó-nyíló kétszárnyú ajtó
Mennyiség	54
Falnyílás méretek	1,80×2,10
Irány	B
Falszerkezet	R-F-08
Tokszerkezet	6 légkamrás 3 pontű tömítéssel ellátott PVC kívül RAL 7016 akril fóliával; Belül gyári fehér PVC színnel
Működés	Nyíló
Hőszigetelési követelmény	Uw_max= 1,0 W/m^2K
Léghanggátlás	-
Tűzgátlás	-
Működtetés	Kézi
Árnyékolás	ROMA Intego.p Basic QUADRO vakolható redőnytok, RAL7016 színű alu redőny, 53x42 hőszigetelt lefutóval
Kilincs	Két oldali fém kilincs
Küszöb	Tokszerkezet
Párkány/Könyöklő	-
Toktoldó típusa	---
Zárszerkezet	-
Csukószerkezet	-
Biztonsági fokozat	Normal
Ablakba épített szellőző	AERECO EMM HIGROSZABÁLYOZÁSÚ LÉGBEVEZETŐ
Meleg peremes	☒
Megjegyzések	-

Alaprajz előnézet

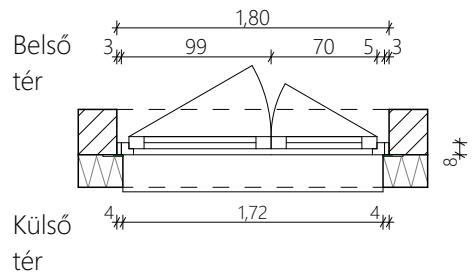

Metszet előnézet

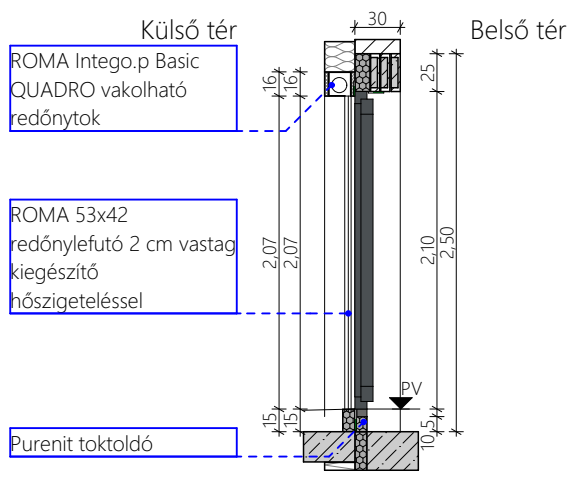

Káva oldali nézet

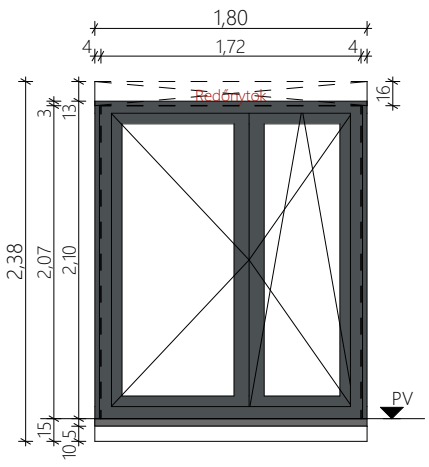

ZIP architects 9022 Győr Bajcsy-Zsilinszky út 44. ZIP Architects Kft. Tel. szám: +36 30 790 4149	Rajzmegnevezés: **Külső nyílászáró konszignációk**	Dátum: **2022. 03. 06.**	Tervfajta: **Kiviteli terv**	Lépték: **M**
Megrendelő: **Budapest Főváros VII. kerület Erzsébetváros Önkormányzata** 1073 Budapest VII. Kerület, Erzsébet krt. 6.	Munkarész: **É_KKO_NY Nyílászáró konszignációk**	**Név:**		**Terv. eng .sz.** / **Aláírás:**
Tervezési helyszín: 1076 Budapest, VII. Kerület, Verseny utca 22-24. hrsz: 32934	Rajzszám: **Külső nyílászáró konszignációREV1**	Építész munkatársak	Ruppert András	É 08-0585
Megbízás: **Önkormányzati társasház**			Juhász-Szigeti Zsófia	
			Pánovits Norbert	
			Simon László	

A terv a ZIP ARCHITECTS kft. szellemi tulajdona, melynek védelmét az 1999. évi 76. szerzői jogi törvény biztosítja!

KONSZIGNÁCIÓS JEL	NYK-28.SZ
Megnevezés	Erkélyre nyíló aszimmetrikus bukó-nyíló kétszárnyú ajtó
Mennyiség	6
Falnyílás méretek	1,80×2,10
Irány	J
Falszerkezet	R-F-08
Tokszerkezet	6 légkamrás 3 pontű tömítéssel ellátott PVC kívül RAL 7016 akril fóliával; Belül gyári fehér PVC színnel
Működés	Nyíló
Hőszigetelési követelmény	-
Léghanggátlás	-
Tűzgátlás	-
Működtetés	Kézi
Árnyékolás	Nincs
Kilincs	-
Küszöb	Nincs
Párkány/Könyöklő	-
Toktoldó típusa	---
Zárszerkezet	-
Csukószerkezet	-
Biztonsági fokozat	Normal
Ablakba épített szellőző	AERECO EMM HIGROSZABÁLYOZÁSÚ LÉGBEVEZETŐ
Meleg peremes	☒
Megjegyzések	-

Alaprajz előnézet

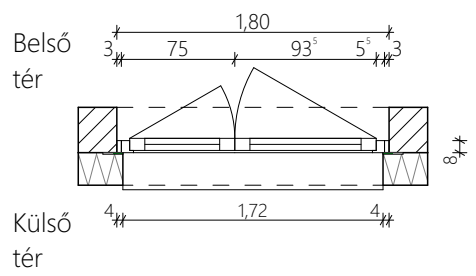

Metszet előnézet

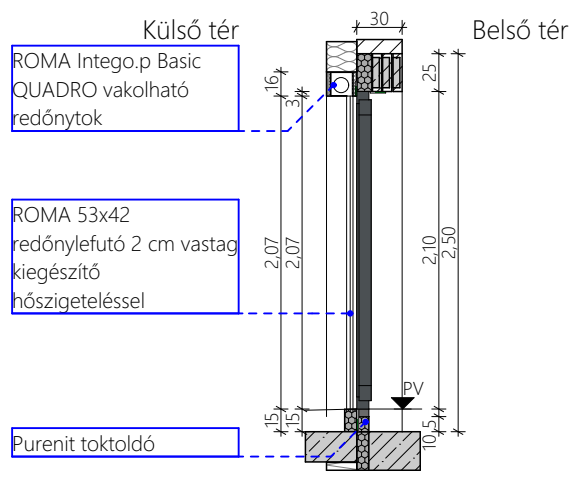

Káva oldali nézet

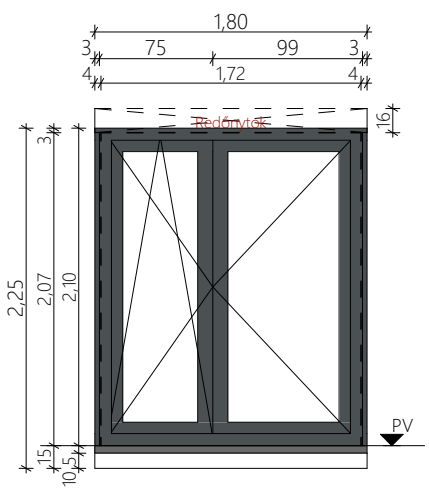

ZIP architects 9022 Győr Bajcsy-Zsilinszky út 44. ZIP Architects Kft. Tel. szám: +36 30 790 4149	Rajzmegnevezés: **Külső nyílászáró konszignációk**	Dátum: **2022. 03. 06.**	Tervfajta: **Kiviteli terv**	Lépték: **M**
Megrendelő: **Budapest Főváros VII. kerület Erzsébetváros Önkormányzata** 1073 Budapest VII. Kerület, Erzsébet krt. 6.	Munkarész: **É_KKO_NY Nyílászáró konszignációk**	**Név:**		**Terv. eng .sz.** / **Aláírás:**
Tervezési helyszín: 1076 Budapest, VII. Kerület, Verseny utca 22-24. hrsz: 32934	Rajzszám: **Külső nyílászáró konszignációREV1**	Építész munkatársak	Ruppert András	É 08-0585
Megbízás: **Önkormányzati társasház**			Juhász-Szigeti Zsófia	
			Pánovits Norbert	
			Simon László	

A terv a ZIP ARCHITECTS kft. szellemi tulajdona, melynek védelmét az 1999. évi 76. szerzői jogi törvény biztosítja!

KONSZIGNÁCIÓS JEL	NYK-29
Megnevezés	Erkélyre nyíló bukó-nyíló ablak
Mennyiség	12
Falnyílás méretek	0,75×2,10
Irány	J
Falszerkezet	R-F-08
Tokszerkezet	6 légkamrás 3 pontű tömítéssel ellátott PVC kívül RAL 7016 akril fóliával; Belül gyári fehér PVC színnel
Működés	Nyíló
Hőszigetelési követelmény	Uw_max= 1,0 W/m^2K
Léghanggátlás	-
Tűzgátlás	-
Működtetés	Kézi
Árnyékolás	ROMA Intego.p Basic QUADRO vakolható redőnytok, RAL7016 színű alu redőny, 53x42 hőszigetelt lefutóval
Kilincs	-
Küszöb	Tokszerkezet
Párkány/Könyöklő	-
Toktoldó típusa	---
Zárszerkezet	-
Csukószerkezet	-
Biztonsági fokozat	Normal
Ablakba épített szellőző	-
Meleg peremes	☒
Megjegyzések	-

Alaprajz előnézet

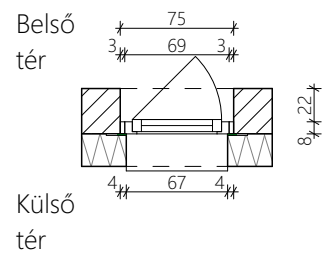

Metszet előnézet

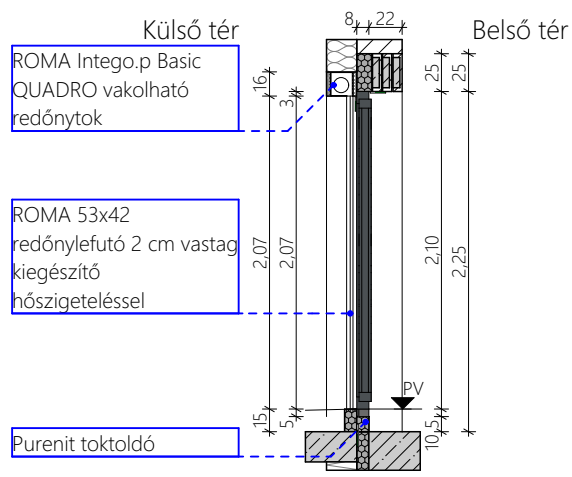

Káva oldali nézet

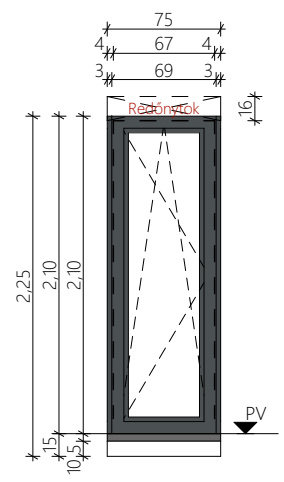

ZIP architects 9022 Győr Bajcsy-Zsilinszky út 44. ZIP Architects Kft. Tel. szám: +36 30 790 4149	Rajzmegnevezés: **Külső nyílászáró konszignációk**	Dátum: **2022. 03. 06.**	Tervfajta: **Kiviteli terv**	Lépték: **M**
Megrendelő: **Budapest Főváros VII. kerület Erzsébetváros Önkormányzata** 1073 Budapest VII. Kerület, Erzsébet krt. 6.	Munkarész: **É_KKO_NY Nyílászáró konszignációk**	**Név:**		**Terv. eng .sz.** / **Aláírás:**
Tervezési helyszín: 1076 Budapest, VII. Kerület, Verseny utca 22-24. hrsz: 32934	Rajzszám: **Külső nyílászáró konszignációREV1**	Építész munkatársak	Ruppert András	É 08-0585
Megbízás: **Önkormányzati társasház**			Juhász-Szigeti Zsófia	
			Pánovits Norbert	
			Simon László	

A terv a ZIP ARCHITECTS kft. szellemi tulajdona, melynek védelmét az 1999. évi 76. szerzői jogi törvény biztosítja!

KONSZIGNÁCIÓS JEL	NYK-30
Megnevezés	Terasz tető fix nyílászáró
Mennyiség	1
Falnyílás méretek	1,00×2,10
Irány	
Falszerkezet	R-F-08
Tokszerkezet	6 légkamrás 3 pontű tömítéssel ellátott PVC kívül RAL 7016 akril fóliával; Belül gyári fehér PVC színnel
Működés	Nyíló
Hőszigetelési követelmény	Uw_max= 1,0 W/m^2K
Léghanggátlás	Rw_min= 36 dB
Tűzgátlás	-
Működtetés	Kézi
Árnyékolás	ROMA Intego.p Basic QUADRO vakolható redőnytok, RAL7016 színű alu redőny, 53x42 hőszigetelt lefutóval
Kilincs	Belső oldali fém kilincs
Küszöb	Tokszerkezet
Párkány/Könyöklő	-
Toktoldó típusa	---
Zárszerkezet	-
Csukószerkezet	-
Biztonsági fokozat	Normal
Ablakba épített szellőző	-
Meleg peremes	☒
Megjegyzések	-

Alaprajz előnézet

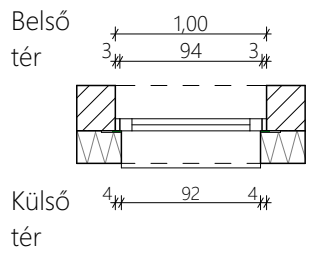

Metszet előnézet

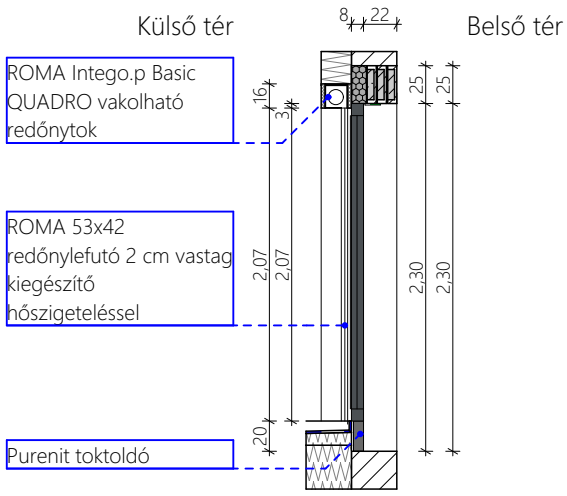

Káva oldali nézet

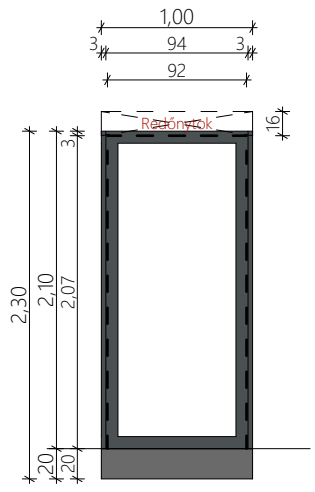

ZIP architects 9022 Győr Bajcsy-Zsilinszky út 44. ZIP Architects Kft. Tel. szám: +36 30 790 4149	Rajzmegnevezés: **Külső nyílászáró konszignációk**	Dátum: **2022. 03. 06.**	Tervfajta: **Kiviteli terv**	Lépték: **M**
Megrendelő: **Budapest Főváros VII. kerület Erzsébetváros Önkormányzata** 1073 Budapest VII. Kerület, Erzsébet krt. 6.	Munkarész: **É_KKO_NY Nyílászáró konszignációk**	**Név:**		**Terv. eng .sz.** / **Aláírás:**
Tervezési helyszín: 1076 Budapest, VII. Kerület, Verseny utca 22-24. hrsz: 32934	Rajzszám: **Külső nyílászáró konszignációREV1**	Építész munkatársak	Ruppert András	É 08-0585
Megbízás: **Önkormányzati társasház**			Juhász-Szigeti Zsófia	
			Pánovits Norbert	
			Simon László	

A terv a ZIP ARCHITECTS kft. szellemi tulajdona, melynek védelmét az 1999. évi 76. szerzői jogi törvény biztosítja!

KONSZIGNÁCIÓS JEL	NYK-30.SZ
Megnevezés	Terasz tető fix nyílászáró
Mennyiség	1
Falnyílás méretek	1,00×2,10
Irány	
Falszerkezet	R-F-08
Tokszerkezet	6 légkamrás 3 pontű tömítéssel ellátott PVC kívül RAL 7016 akril fóliával; Belül gyári fehér PVC színnel
Működés	Nyíló
Hőszigetelési követelmény	Uw_max= 1,0 W/m^2K
Léghanggátlás	Rw_min= 36 dB
Tűzgátlás	-
Működtetés	Kézi
Árnyékolás	ROMA Intego.p Basic QUADRO vakolható redőnytok, RAL7016 színű alu redőny, 53x42 hőszigetelt lefutóval
Kilincs	Belső oldali fém kilincs
Küszöb	Tokszerkezet
Párkány/Könyöklő	-
Toktoldó típusa	---
Zárszerkezet	-
Csukószerkezet	-
Biztonsági fokozat	Normal
Ablakba épített szellőző	-
Meleg peremes	☒
Megjegyzések	-

Alaprajz előnézet

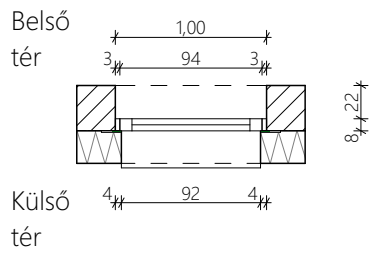

Metszet előnézet

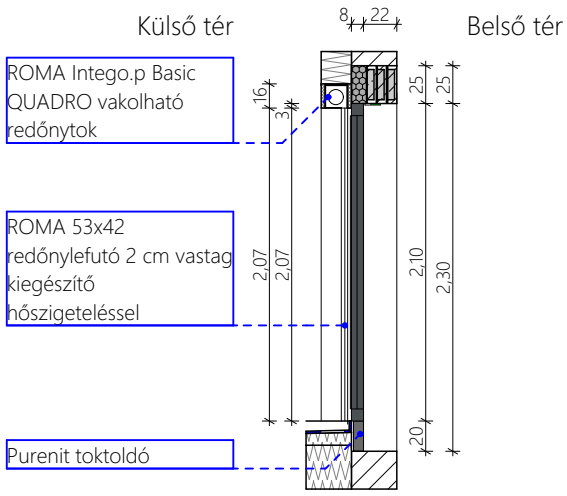

Káva oldali nézet

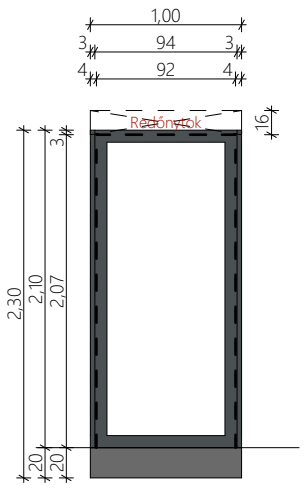

ZIP architects 9022 Győr Bajcsy-Zsilinszky út 44. ZIP Architects Kft. Tel. szám: +36 30 790 4149	Rajzmegnevezés: **Külső nyílászáró konszignációk**	Dátum: **2022. 03. 06.**	Tervfajta: **Kiviteli terv**	Lépték: **M**
Megrendelő: **Budapest Főváros VII. kerület Erzsébetváros Önkormányzata** 1073 Budapest VII. Kerület, Erzsébet krt. 6.	Munkarész: **É_KKO_NY Nyílászáró konszignációk**	**Név:**		**Terv. eng .sz.** / **Aláírás:**
Tervezési helyszín: 1076 Budapest, VII. Kerület, Verseny utca 22-24. hrsz: 32934	Rajzszám: **Külső nyílászáró konszignációREV1**	Építész munkatársak	Ruppert András	É 08-0585
Megbízás: **Önkormányzati társasház**			Juhász-Szigeti Zsófia	
			Pánovits Norbert	
			Simon László	

A terv a ZIP ARCHITECTS kft. szellemi tulajdona, melynek védelmét az 1999. évi 76. szerzői jogi törvény biztosítja!

KONSZIGNÁCIÓS JEL	NYK-31
Megnevezés	Terasz tető egyszárnyú erkély ajtó oldalvilágítóval
Mennyiség	1
Falnyílás méretek	1,80×2,10
Irány	
Falszerkezet	R-F-08
Tokszerkezet	6 légkamrás 3 pontű tömítéssel ellátott PVC kívül RAL 7016 akril fóliával; Belül gyári fehér PVC színnel
Működés	Nyíló
Hőszigetelési követelmény	Uw_max= 1,0 W/m^2K
Léghanggátlás	Rw_min= 36 dB
Tűzgátlás	-
Működtetés	Kézi
Árnyékolás	ROMA Intego.p Basic QUADRO vakolható redőnytok, RAL7016 színű alu redőny, 53x42 hőszigetelt lefutóval
Kilincs	Két oldali fém kilincs
Küszöb	Aluminium
Párkány/Könyöklő	-
Toktoldó típusa	---
Zárszerkezet	-
Csukószerkezet	-
Biztonsági fokozat	Normal
Ablakba épített szellőző	-
Meleg peremes	☒
Megjegyzések	-

Alaprajz előnézet

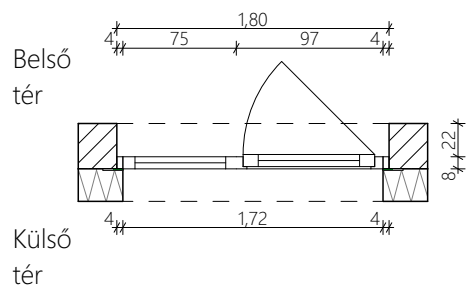

Metszet előnézet

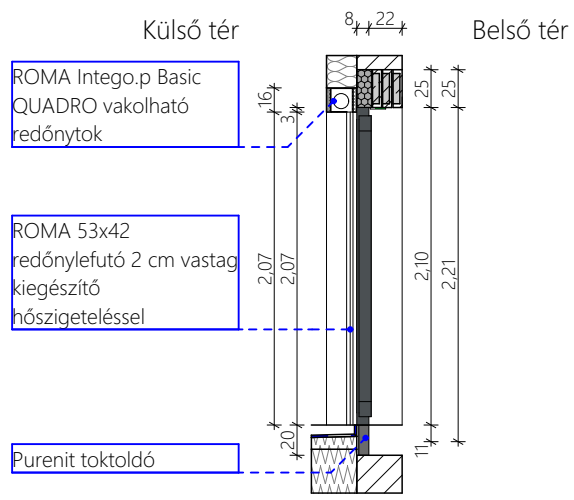

Káva oldali nézet

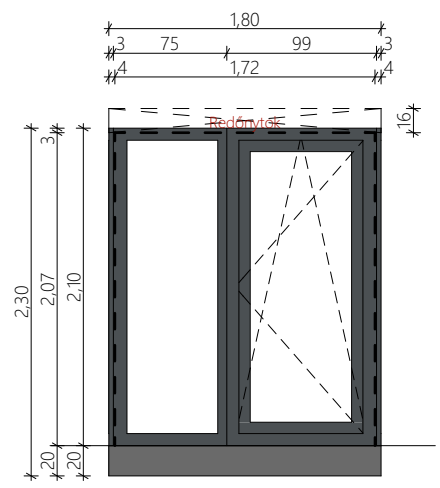

ZIP architects 9022 Győr Bajcsy-Zsilinszky út 44. ZIP Architects Kft. Tel. szám: +36 30 790 4149	Rajzmegnevezés: **Külső nyílászáró konszignációk**	Dátum: **2022. 03. 06.**	Tervfajta: **Kiviteli terv**	Lépték: **M**
Megrendelő: **Budapest Főváros VII. kerület Erzsébetváros Önkormányzata** 1073 Budapest VII. Kerület, Erzsébet krt. 6.	Munkarész: **É_KKO_NY Nyílászáró konszignációk**	**Név:**		**Terv. eng .sz.** / **Aláírás:**
Tervezési helyszín: 1076 Budapest, VII. Kerület, Verseny utca 22-24. hrsz: 32934	Rajzszám: **Külső nyílászáró konszignációREV1**	Építész munkatársak	Ruppert András	É 08-0585
Megbízás: **Önkormányzati társasház**			Juhász-Szigeti Zsófia	
			Pánovits Norbert	
			Simon László	

A terv a ZIP ARCHITECTS kft. szellemi tulajdona, melynek védelmét az 1999. évi 76. szerzői jogi törvény biztosítja!

KONSZIGNÁCIÓS JEL	NYK-31.SZ
Megnevezés	Terasz tető egyszárnyú erkély ajtó oldalvilágítóval
Mennyiség	2
Falnyílás méretek	1,80×2,10
Irány	
Falszerkezet	R-F-08
Tokszerkezet	6 légkamrás 3 pontű tömítéssel ellátott PVC kívül RAL 7016 akril fóliával; Belül gyári fehér PVC színnel
Működés	Nyíló
Hőszigetelési követelmény	Uw_max= 1,0 W/m^2K
Léghanggátlás	Rw_min= 36 dB
Tűzgátlás	-
Működtetés	Kézi
Árnyékolás	ROMA Intego.p Basic QUADRO vakolható redőnytok, RAL7016 színű alu redőny, 53x42 hőszigetelt lefutóval
Kilincs	Két oldali fém kilincs
Küszöb	Aluminium
Párkány/Könyöklő	-
Toktoldó típusa	---
Zárszerkezet	-
Csukószerkezet	-
Biztonsági fokozat	Normal
Ablakba épített szellőző	AERECO EMM HIGROSZABÁLYOZÁSÚ LÉGBEVEZETŐ
Meleg peremes	☒
Megjegyzések	-

Alaprajz előnézet

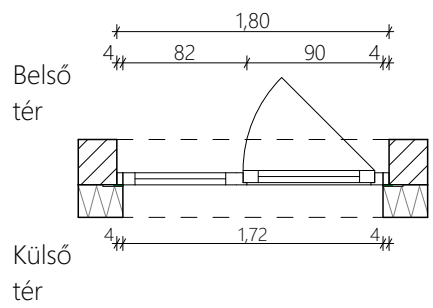

Metszet előnézet

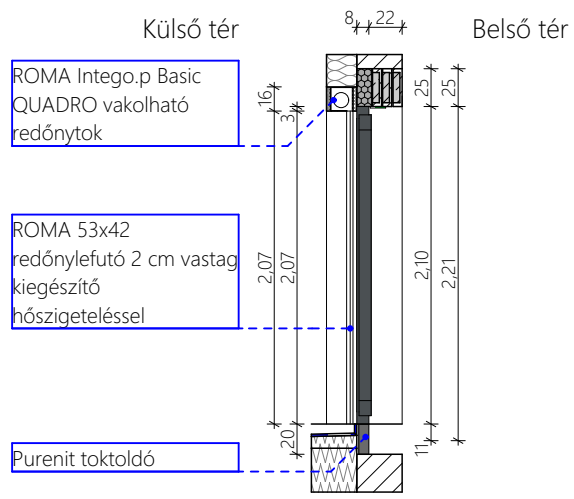

Káva oldali nézet

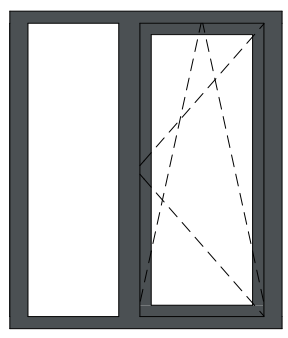

ZIP architects

9022 Győr Bajcsy-Zsilinszky út 44.
ZIP Architects Kft.
Tel. szám: +36 30 790 4149

Megrendelő: **Budapest Főváros VII. kerület Erzsébetváros Önkormányzata**
1073 Budapest VII. Kerület, Erzsébet krt. 6.

Tervezési helyszín:
1076 Budapest, VII. Kerület, Verseny utca 22-24. hrsz: 32934

Megbízás:
Önkormányzati társasház

Rajzmegnevezés:
Külső nyílászáró konszignációk

Munkarész:
É_KKO_NY Nyílászáró konszignációk

Rajzszám:
Külső nyílászáró konszignációREV1

Dátum:	Tervfajta:	Lépték:
2022. 03. 06.	**Kiviteli terv**	**M**

Név:		**Terv. eng .sz.**	**Aláírás:**
Építész munkatársak	Ruppert András	É 08-0585	
	Juhász-Szigeti Zsófia		
	Pánovits Norbert		
	Simon László		

A terv a ZIP ARCHITECTS kft. szellemi tulajdona, melynek védelmét az 1999. évi 76. szerzői jogi törvény biztosítja!

KONSZIGNÁCIÓS JEL	NYK-32
Megnevezés	Terasztető egyszárnyú erkély ajtó oldalvilágítóval
Mennyiség	1
Falnyílás méretek	1,80×2,10
Irány	
Falszerkezet	R-F-08
Tokszerkezet	6 légkamrás 3 pontű tömítéssel ellátott PVC kívül RAL 7016 akril fóliával; Belül gyári fehér PVC színnel
Működés	Nyíló
Hőszigetelési követelmény	Uw_max= 1,0 W/m^2K
Léghanggátlás	Rw_min= 36 dB
Tűzgátlás	-
Működtetés	Kézi
Árnyékolás	ROMA Intego.p Basic QUADRO vakolható redőnytok, RAL7016 színű alu redőny, 53x42 hőszigetelt lefutóval
Kilincs	Két oldali fém kilincs
Küszöb	Tokszerkezet
Párkány/Könyöklő	-
Toktoldó típusa	---
Zárszerkezet	-
Csukószerkezet	-
Biztonsági fokozat	Normal
Ablakba épített szellőző	-
Meleg peremes	☒
Megjegyzések	-

Alaprajz előnézet

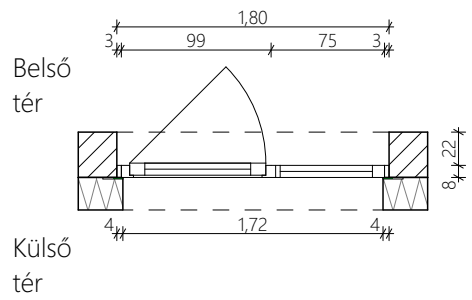

Metszet előnézet

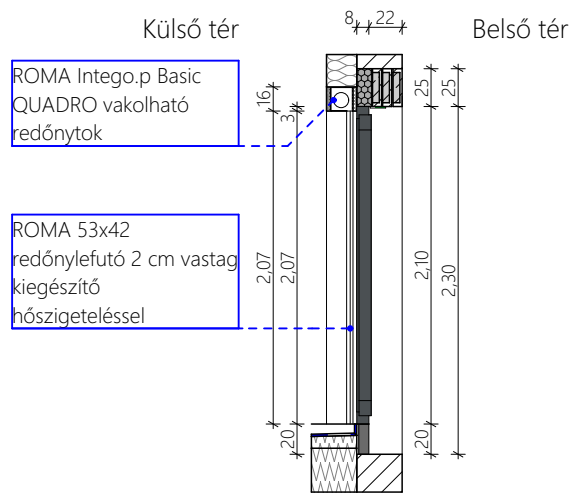

Káva oldali nézet

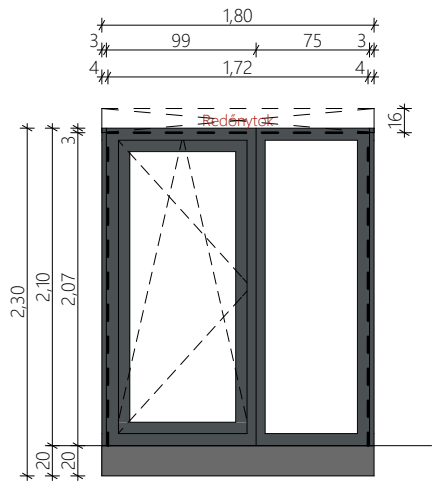

ZIP architects 9022 Győr Bajcsy-Zsilinszky út 44. ZIP Architects Kft. Tel. szám: +36 30 790 4149	Rajzmegnevezés: **Külső nyílászáró konszignációk**	Dátum: **2022. 03. 06.**	Tervfajta: **Kiviteli terv**	Lépték: **M**
Megrendelő: **Budapest Főváros VII. kerület Erzsébetváros Önkormányzata** 1073 Budapest VII. Kerület, Erzsébet krt. 6.	Munkarész: **É_KKO_NY Nyílászáró konszignációk**	**Név:**		**Terv. eng .sz.**	**Aláírás:**
Tervezési helyszín: 1076 Budapest, VII. Kerület, Verseny utca 22-24. hrsz: 32934	Rajzszám: **Külső nyílászáró konszignációREV1**	Építész munkatársak	Ruppert András	É 08-0585	
Megbízás: **Önkormányzati társasház**			Juhász-Szigeti Zsófia		
			Pánovits Norbert		
			Simon László		

A terv a ZIP ARCHITECTS kft. szellemi tulajdona, melynek védelmét az 1999. évi 76. szerzői jogi törvény biztosítja!

KONSZIGNÁCIÓS JEL	NYK-33.SZ
Megnevezés	Terasz tető egyszárnyú erkély ajtó
Mennyiség	1
Falnyílás méretek	1,00×2,10
Irány	B
Falszerkezet	R-F-08
Tokszerkezet	6 légkamrás 3 pontű tömítéssel ellátott PVC kívül RAL 7016 akril fóliával; Belül gyári fehér PVC színnel
Működés	Nyíló
Hőszigetelési követelmény	Uw_max= 1,0 W/m^2K
Léghanggátlás	Rw_min= 36 dB
Tűzgátlás	-
Működtetés	Kézi
Árnyékolás	ROMA Intego.p Basic QUADRO vakolható redőnytok, RAL7016 színű alu redőny, 53x42 hőszigetelt lefutóval
Kilincs	Két oldali fém kilincs
Küszöb	Aluminium
Párkány/Könyöklő	-
Toktoldó típusa	---
Zárszerkezet	-
Csukószerkezet	-
Biztonsági fokozat	Normal
Ablakba épített szellőző	-
Meleg peremes	☒
Megjegyzések	-

Alaprajz előnézet

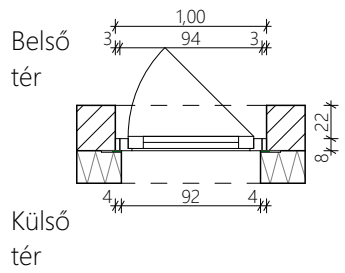

Metszet előnézet

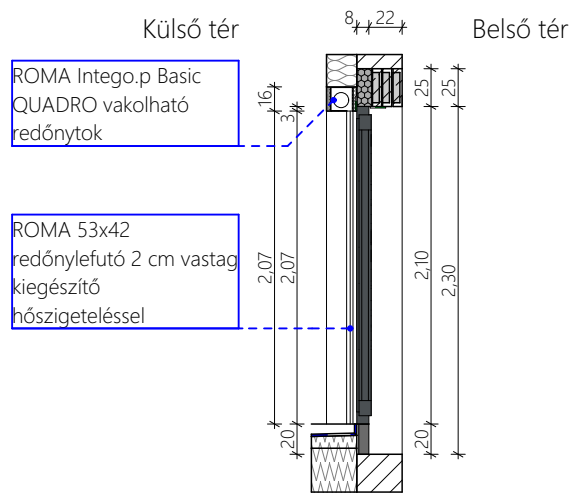

Káva oldali nézet

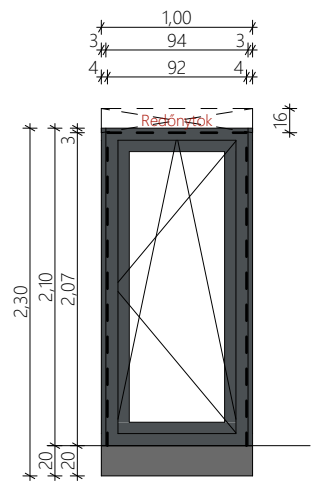

ZIP architects
9022 Győr Bajcsy-Zsilinszky út 44.
ZIP Architects Kft.
Tel. szám: +36 30 790 4149

Megrendelő: **Budapest Főváros VII. kerület Erzsébetváros Önkormányzata**
1073 Budapest VII. Kerület, Erzsébet krt. 6.

Tervezési helyszín: 1076 Budapest, VII. Kerület, Verseny utca 22-24. hrsz: 32934

Megbízás: **Önkormányzati társasház**

Rajzmegnevezés: **Külső nyílászáró konszignációk**

Munkarész: **É_KKO_NY Nyílászáró konszignációk**

Rajzszám: **Külső nyílászáró konszignációREV1**

Dátum:	Tervfajta:	Lépték:
2022. 03. 06.	**Kiviteli terv**	**M**

Név:		**Terv. eng .sz.**	**Aláírás:**
Építész munkatársak	Ruppert András	É 08-0585	
	Juhász-Szigeti Zsófia		
	Pánovits Norbert		
	Simon László		

A terv a ZIP ARCHITECTS kft. szellemi tulajdona, melynek védelmét az 1999. évi 76. szerzői jogi törvény biztosítja!

KONSZIGNÁCIÓS JEL	NYK-34
Megnevezés	Terasz tető egyszárnyú erkély ajtó
Mennyiség	1
Falnyílás méretek	0,75×2,10
Irány	B
Falszerkezet	R-F-08
Tokszerkezet	6 légkamrás 3 pontű tömítéssel ellátott PVC kívül RAL 7016 akril fóliával; Belül gyári fehér PVC színnel
Működés	Nyíló
Hőszigetelési követelmény	Uw_max= 1,0 W/m^2K
Léghanggátlás	Rw_min= 36 dB
Tűzgátlás	-
Működtetés	Kézi
Árnyékolás	ROMA Intego.p Basic QUADRO vakolható redőnytok, RAL7016 színű alu redőny, 53x42 hőszigetelt lefutóval
Kilincs	Belső oldali fém kilincs
Küszöb	Tokszerkezet
Párkány/Könyöklő	-
Toktoldó típusa	---
Zárszerkezet	-
Csukószerkezet	-
Biztonsági fokozat	Normal
Ablakba épített szellőző	-
Meleg peremes	☒
Megjegyzések	-

Alaprajz előnézet

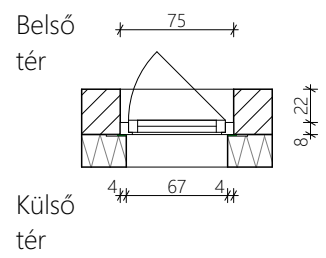

Metszet előnézet

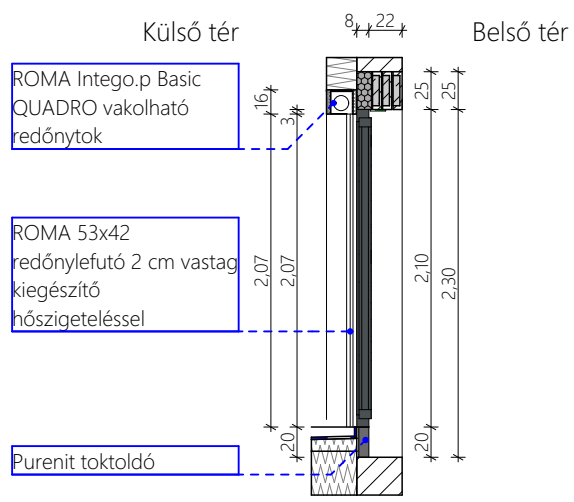

Káva oldali nézet

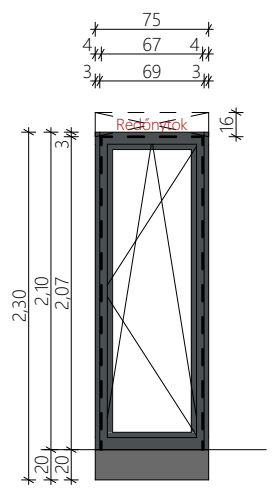

ZIP architects 9022 Győr Bajcsy-Zsilinszky út 44. ZIP Architects Kft. Tel. szám: +36 30 790 4149	Rajzmegnevezés: **Külső nyílászáró konszignációk**	Dátum: **2022. 03. 06.**	Tervfajta: **Kiviteli terv**	Lépték: **M**
Megrendelő: **Budapest Főváros VII. kerület Erzsébetváros Önkormányzata** 1073 Budapest VII. Kerület, Erzsébet krt. 6.	Munkarész: **É_KKO_NY Nyílászáró konszignációk**	**Név:**		**Terv. eng .sz.** / **Aláírás:**
Tervezési helyszín: 1076 Budapest, VII. Kerület, Verseny utca 22-24. hrsz: 32934	Rajzszám: **Külső nyílászáró konszignációREV1**	Építész munkatársak	Ruppert András	É 08-0585
Megbízás: **Önkormányzati társasház**			Juhász-Szigeti Zsófia	
			Pánovits Norbert	
			Simon László	

A terv a ZIP ARCHITECTS kft. szellemi tulajdona, melynek védelmét az 1999. évi 76. szerzői jogi törvény biztosítja!

KONSZIGNÁCIÓS JEL	NYK-35
Megnevezés	A lépcsőház fix ablak
Mennyiség	6
Falnyílás méretek	0,75×2,00
Irány	
Falszerkezet	R-F-13
Tokszerkezet	6 légkamrás 3 pontű tömítéssel ellátott PVC kívül RAL 7016 akril fóliával; Belül gyári fehér PVC színnel
Működés	Nyíló
Hőszigetelési követelmény	Uw_max= 1,0 W/m^2K
Léghanggátlás	-
Tűzgátlás	-
Működtetés	Kézi
Árnyékolás	Nincs
Kilincs	-
Küszöb	Nincs
Párkány/Könyöklő	Porszort RAL 7016 sajtolt alunínium párkány
Toktoldó típusa	---
Zárszerkezet	-
Csukószerkezet	-
Biztonsági fokozat	VSG A1 P2A
Ablakba épített szellőző	-
Meleg peremes	☒
Megjegyzések	-

Alaprajz előnézet

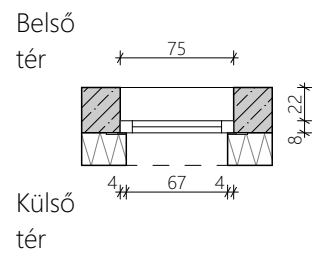

Metszet előnézet

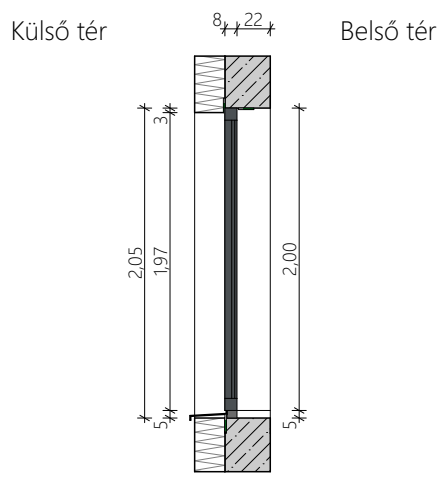

Káva oldali nézet

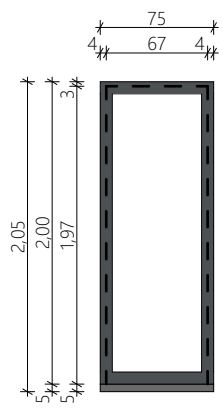

ZIP architects

9022 Győr Bajcsy-Zsilinszky út 44.
ZIP Architects Kft.
Tel. szám: +36 30 790 4149

Megrendelő: **Budapest Főváros VII. kerület Erzsébetváros Önkormányzata**
1073 Budapest VII. Kerület, Erzsébet krt. 6.

Tervezési helyszín:
1076 Budapest, VII. Kerület, Verseny utca 22-24. hrsz: 32934

Megbízás:
Önkormányzati társasház

Rajzmegnevezés:
Külső nyílászáró konszignációk

Munkarész:
É_KKO_NY Nyílászáró konszignációk

Rajzszám:
Külső nyílászáró konszignációREV1

Dátum:	Tervfajta:	Lépték:
2022. 03. 06.	**Kiviteli terv**	**M**

Név:		**Terv. eng .sz.**	**Aláírás:**
Építész munkatársak	Ruppert András	É 08-0585	
	Juhász-Szigeti Zsófia		
	Pánovits Norbert		
	Simon László		

A terv a ZIP ARCHITECTS kft. szellemi tulajdona, melynek védelmét az 1999. évi 76. szerzői jogi törvény biztosítja!

KONSZIGNÁCIÓS JEL	NYK-36
Megnevezés	A lépcsőház fix ablak
Mennyiség	6
Falnyílás méretek	1,00×2,00
Irány	
Falszerkezet	R-F-13
Tokszerkezet	6 légkamrás 3 pontű tömítéssel ellátott PVC kívül RAL 7016 akril fóliával; Belül gyári fehér PVC színnel
Működés	Nyíló
Hőszigetelési követelmény	Uw_max= 1,0 W/m^2K
Léghanggátlás	-
Tűzgátlás	-
Működtetés	Kézi
Árnyékolás	Nincs
Kilincs	-
Küszöb	Nincs
Párkány/Könyöklő	Porszort RAL 7016 sajtolt alunínium párkány
Toktoldó típusa	---
Zárszerkezet	-
Csukószerkezet	-
Biztonsági fokozat	VSG A1 P2A
Ablakba épített szellőző	-
Meleg peremes	☒
Megjegyzések	-

Alaprajz előnézet

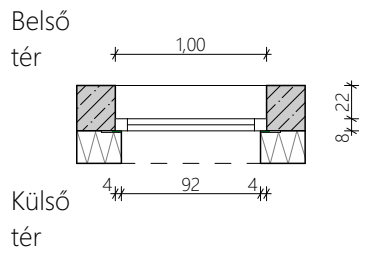

Metszet előnézet

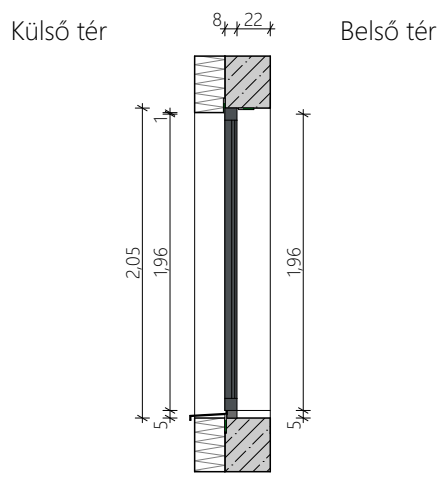

Káva oldali nézet

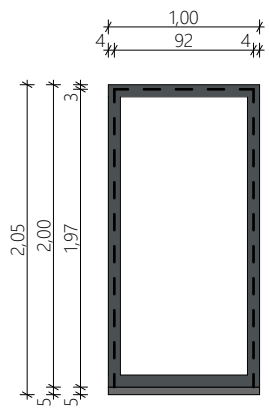

ZIP architects 9022 Győr Bajcsy-Zsilinszky út 44. ZIP Architects Kft. Tel. szám: +36 30 790 4149	Rajzmegnevezés: **Külső nyílászáró konszignációk**	Dátum: **2022. 03. 06.**	Tervfajta: **Kiviteli terv**	Lépték: **M**
Megrendelő: **Budapest Főváros VII. kerület Erzsébetváros Önkormányzata** 1073 Budapest VII. Kerület, Erzsébet krt. 6.	Munkarész: **É_KKO_NY Nyílászáró konszignációk**	**Név:**		**Terv. eng .sz.** / **Aláírás:**
Tervezési helyszín: 1076 Budapest, VII. Kerület, Verseny utca 22-24. hrsz: 32934	Rajzszám: **Külső nyílászáró konszignációREV1**	Építész munkatársak	Ruppert András	É 08-0585
Megbízás: **Önkormányzati társasház**			Juhász-Szigeti Zsófia	
			Pánovits Norbert	
			Simon László	

A terv a ZIP ARCHITECTS kft. szellemi tulajdona, melynek védelmét az 1999. évi 76. szerzői jogi törvény biztosítja!

KONSZIGNÁCIÓS JEL	NYK-37
Megnevezés	Gépészeti udvar ajtó
Mennyiség	1
Falnyílás méretek	1,40×2,40
Irány	B
Falszerkezet	R-F-03
Tokszerkezet	6 légkamrás 3 pontű tömítéssel ellátott PVC kívül RAL 7016 akril fóliával; Belül gyári fehér PVC színnel
Működés	Nyíló
Hőszigetelési követelmény	Uw_max= 1,0 W/m^2K
Léghanggátlás	-
Tűzgátlás	-
Működtetés	Kézi
Árnyékolás	Nincs
Kilincs	Nyílászáróval színével egyező két oldali
Küszöb	Aluminium
Párkány/Könyöklő	-
Toktoldó típusa	---
Zárszerkezet	Kulcsos zárszerkezet
Csukószerkzet	Olajos ajtóbehúzó
Biztonsági fokozat	-
Ablakba épített szellőző	-
Meleg peremes	☐
Megjegyzések	-

Alaprajz előnézet

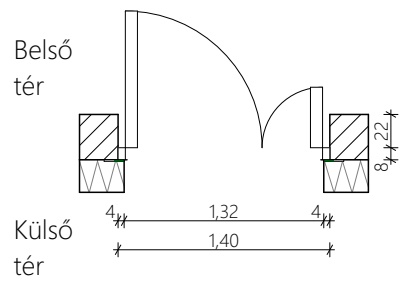

Metszet előnézet

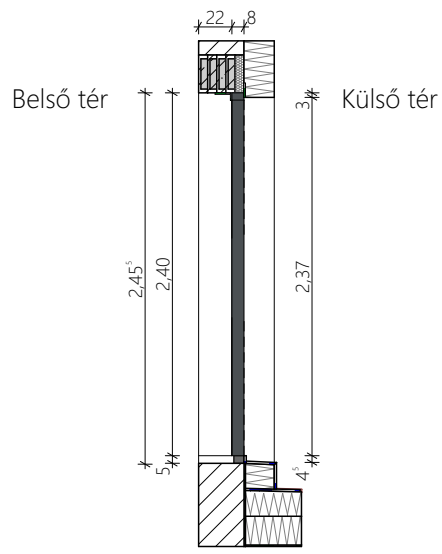

Káva oldali nézet

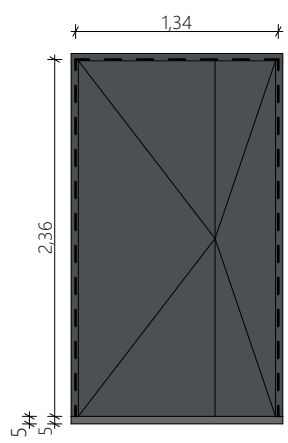

ZIP architects 9022 Győr Bajcsy-Zsilinszky út 44. ZIP Architects Kft. Tel. szám: +36 30 790 4149	Rajzmegnevezés: **Külső nyílászáró konszignációk**	Dátum: **2022. 03. 06.**	Tervfajta: **Kiviteli terv**	Lépték: **M**
Megrendelő: **Budapest Főváros VII. kerület Erzsébetváros Önkormányzata** 1073 Budapest VII. Kerület, Erzsébet krt. 6.	Munkarész: **É_KKO_NY Nyílászáró konszignációk**	**Név:**		**Terv. eng .sz.** / **Aláírás:**
Tervezési helyszín: 1076 Budapest, VII. Kerület, Verseny utca 22-24. hrsz: 32934	Rajzszám: **Külső nyílászáró konszignációREV1**	Építész munkatársak	Ruppert András	É 08-0585
Megbízás: **Önkormányzati társasház**			Juhász-Szigeti Zsófia	
			Pánovits Norbert	
			Simon László	

A terv a ZIP ARCHITECTS kft. szellemi tulajdona, melynek védelmét az 1999. évi 76. szerzői jogi törvény biztosítja!

KONSZIGNÁCIÓS JEL	NYK-38
Megnevezés	A épület 01 emeleti kétszárnyú ajtós francia erkély
Mennyiség	1
Falnyílás méretek	1,80×2,00
Irány	B
Falszerkezet	R-F-08
Tokszerkezet	6 légkamrás 3 pontű tömítéssel ellátott PVC kívül RAL 7016 akril fóliával; Belül gyári fehér PVC színnel
Működés	Nyíló
Hőszigetelési követelmény	Uw_max= 1,0 W/m^2K
Léghanggátlás	-
Tűzgátlás	-
Működtetés	Kézi
Árnyékolás	ROMA Intego.p Basic QUADRO vakolható redőnytok, RAL7016 színű alu redőny, 53x42 hőszigetelt lefutóval
Kilincs	Két oldali fém kilincs
Küszöb	Tokszerkezet
Párkány/Könyöklő	-
Toktoldó típusa	---
Zárszerkezet	-
Csukószerkezet	-
Biztonsági fokozat	Normal
Ablakba épített szellőző	-
Meleg peremes	☒
Megjegyzések	-

Alaprajz előnézet

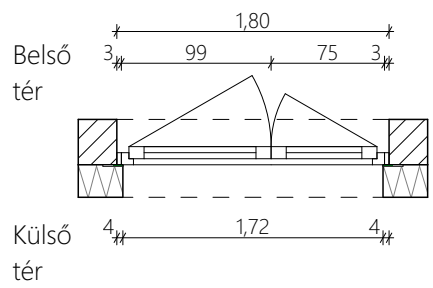

Metszet előnézet

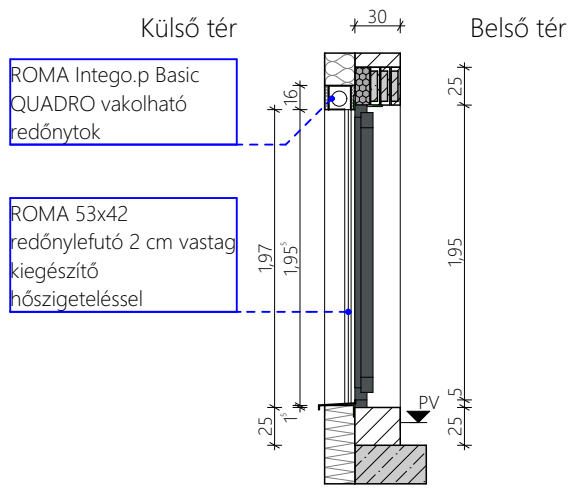

Káva oldali nézet

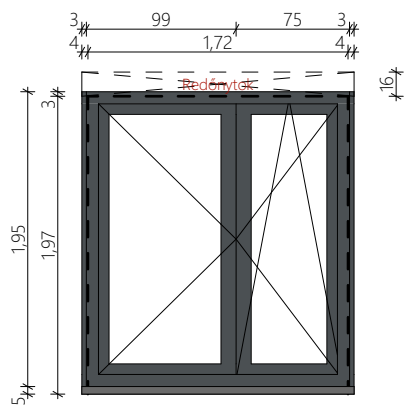

ZIP architects 9022 Győr Bajcsy-Zsilinszky út 44. ZIP Architects Kft. Tel. szám: +36 30 790 4149	Rajzmegnevezés: **Külső nyílászáró konszignációk**	Dátum: **2022. 03. 06.**	Tervfajta: **Kiviteli terv**	Lépték: **M**
Megrendelő: **Budapest Főváros VII. kerület Erzsébetváros Önkormányzata** 1073 Budapest VII. Kerület, Erzsébet krt. 6.	Munkarész: **É_KKO_NY Nyílászáró konszignációk**	**Név:**		**Terv. eng .sz.** / **Aláírás:**
Tervezési helyszín: 1076 Budapest, VII. Kerület, Verseny utca 22-24. hrsz: 32934	Rajzszám: **Külső nyílászáró konszignációREV1**	Építész munkatársak	Ruppert András	É 08-0585
Megbízás: **Önkormányzati társasház**			Juhász-Szigeti Zsófia	
			Pánovits Norbert	
			Simon László	

A terv a ZIP ARCHITECTS kft. szellemi tulajdona, melynek védelmét az 1999. évi 76. szerzői jogi törvény biztosítja!

KONSZIGNÁCIÓS JEL	NYK-38.SZ
Megnevezés	A épület 01 emeleti kétszárnyú ajtós francia erkély
Mennyiség	6
Falnyílás méretek	1,80×2,00
Irány	B
Falszerkezet	R-F-08
Tokszerkezet	6 légkamrás 3 pontű tömítéssel ellátott PVC kívül RAL 7016 akril fóliával; Belül gyári fehér PVC színnel
Működés	Nyíló
Hőszigetelési követelmény	Uw_max= 1,0 W/m^2K
Léghanggátlás	-
Tűzgátlás	-
Működtetés	Kézi
Árnyékolás	ROMA Intego.p Basic QUADRO vakolható redőnytok, RAL7016 színű alu redőny, 53x42 hőszigetelt lefutóval
Kilincs	Két oldali fém kilincs
Küszöb	Tokszerkezet
Párkány/Könyöklő	-
Toktoldó típusa	---
Zárszerkezet	-
Csukószerkezet	-
Biztonsági fokozat	Normal
Ablakba épített szellőző	-
Meleg peremes	☒
Megjegyzések	-

Alaprajz előnézet

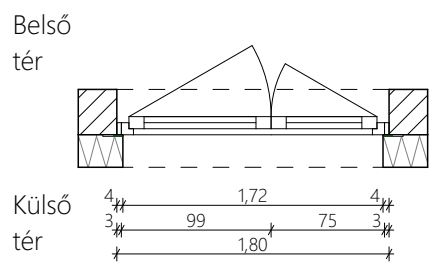

Metszet előnézet

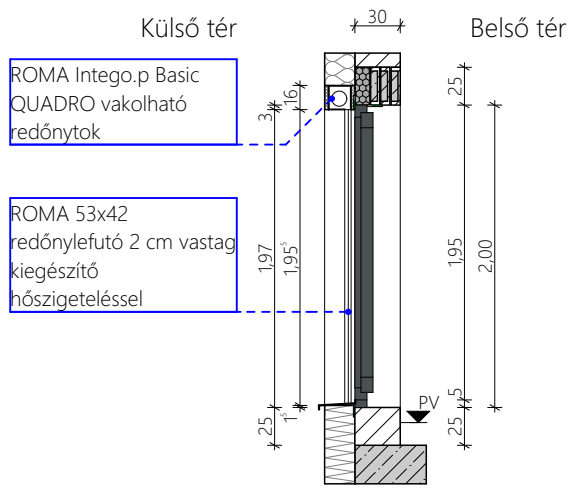

Káva oldali nézet

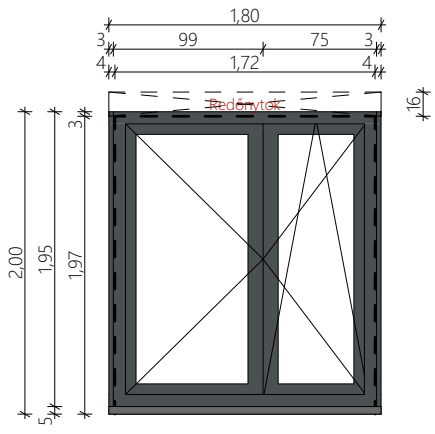

ZIP architects 9022 Győr Bajcsy-Zsilinszky út 44. ZIP Architects Kft. Tel. szám: +36 30 790 4149	Rajzmegnevezés: **Külső nyílászáró konszignációk**	Dátum: **2022. 03. 06.**	Tervfajta: **Kiviteli terv**	Lépték: **M**
Megrendelő: **Budapest Főváros VII. kerület Erzsébetváros Önkormányzata** 1073 Budapest VII. Kerület, Erzsébet krt. 6.	Munkarész: **É_KKO_NY Nyílászáró konszignációk**	**Név:**		**Terv. eng .sz.** / **Aláírás:**
Tervezési helyszín: 1076 Budapest, VII. Kerület, Verseny utca 22-24. hrsz: 32934	Rajzszám: **Külső nyílászáró konszignációREV1**	Építész munkatársak	Ruppert András	É 08-0585
Megbízás: **Önkormányzati társasház**			Juhász-Szigeti Zsófia	
			Pánovits Norbert	
			Simon László	

A terv a ZIP ARCHITECTS kft. szellemi tulajdona, melynek védelmét az 1999. évi 76. szerzői jogi törvény biztosítja!

KONSZIGNÁCIÓS JEL	NYK-100
Megnevezés	
Mennyiség	1
Falnyílás méretek	0,75×2,10
Irány	B
Falszerkezet	R-F-08
Tokszerkezet	Hörmann ZK Acél saroktok
Működés	Nyíló
Hőszigetelési követelmény	-
Léghanggátlás	-
Tűzgátlás	-
Működtetés	Kézi
Árnyékolás	Nincs
Kilincs	-
Küszöb	Nincs
Párkány/Könyöklő	-
Toktoldó típusa	---
Zárszerkezet	PZ zár
Csukószerkezet	-
Biztonsági fokozat	Normal
Ablakba épített szellőző	-
Meleg peremes	☐
Megjegyzések	-

Alaprajz előnézet

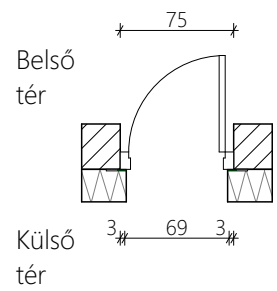

Metszet előnézet

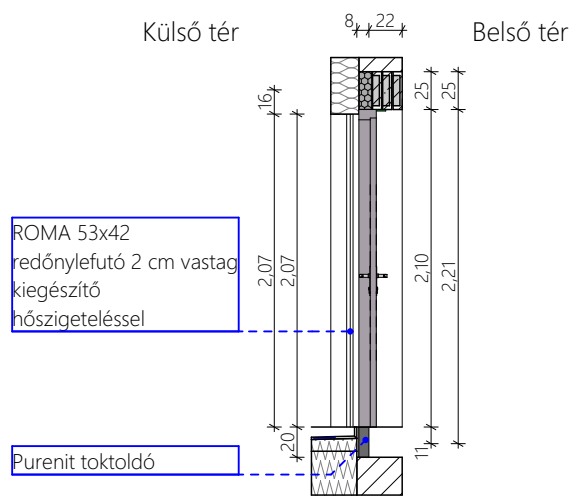

Káva oldali nézet

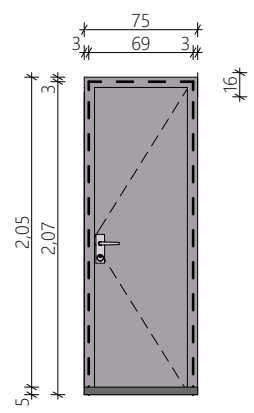

ZIP architects

9022 Győr Bajcsy-Zsilinszky út 44.
ZIP Architects Kft.
Tel. szám: +36 30 790 4149

Megrendelő: **Budapest Főváros VII. kerület Erzsébetváros Önkormányzata**
1073 Budapest VII. Kerület, Erzsébet krt. 6.

Tervezési helyszín:
1076 Budapest, VII. Kerület, Verseny utca 22-24. hrsz: 32934

Megbízás:
Önkormányzati társasház

Rajzmegnevezés:
Külső nyílászáró konszignációk

Munkarész:
É_KKO_NY Nyílászáró konszignációk

Rajzszám:
Külső nyílászáró konszignációREV1

Dátum:	Tervfajta:	Lépték:
2022. 03. 06.	**Kiviteli terv**	**M**

Név:		**Terv. eng .sz.**	**Aláírás:**
Építész munkatársak	Ruppert András	É 08-0585	
	Juhász-Szigeti Zsófia		
	Pánovits Norbert		
	Simon László		

A terv a ZIP ARCHITECTS kft. szellemi tulajdona, melynek védelmét az 1999. évi 76. szerzői jogi törvény biztosítja!

KONSZIGNÁCIÓS JEL	NYK-100
Megnevezés	
Mennyiség	1
Falnyílás méretek	0,75×2,10
Irány	J
Falszerkezet	R-F-08
Tokszerkezet	6 légkamrás 3 pontű tömítéssel ellátott PVC kívül RAL 7016 akril fóliával; Belül gyári fehér PVC színnel
Működés	Nyíló
Hőszigetelési követelmény	-
Léghanggátlás	-
Tűzgátlás	-
Működtetés	Kézi
Árnyékolás	Nincs
Kilincs	-
Küszöb	Nincs
Párkány/Könyöklő	-
Toktoldó típusa	---
Zárszerkezet	-
Csukószerkezet	-
Biztonsági fokozat	Normal
Ablakba épített szellőző	-
Meleg peremes	☐
Megjegyzések	-

Alaprajz előnézet

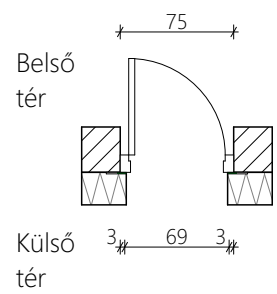

Metszet előnézet

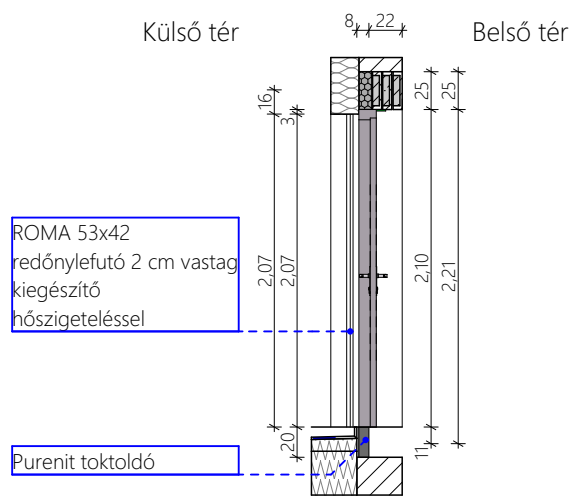

Káva oldali nézet

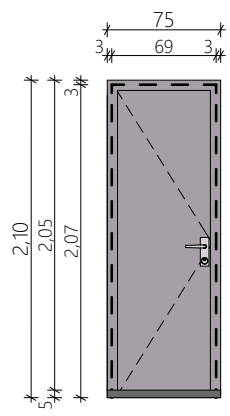

ZIP architects
9022 Győr Bajcsy-Zsilinszky út 44.
ZIP Architects Kft.
Tel. szám: +36 30 790 4149

Megrendelő: **Budapest Főváros VII. kerület Erzsébetváros Önkormányzata**
1073 Budapest VII. Kerület, Erzsébet krt. 6.

Tervezési helyszín:
1076 Budapest, VII. Kerület, Verseny utca 22-24. hrsz: 32934

Megbízás:
Önkormányzati társasház

Rajzmegnevezés:
Külső nyílászáró konszignációk

Munkarész:
É_KKO_NY Nyílászáró konszignációk

Rajzszám:
Külső nyílászáró konszignációREV1

Dátum:	Tervfajta:	Lépték:
2022. 03. 06.	**Kiviteli terv**	**M**

Név:		**Terv. eng .sz.**	**Aláírás:**
Építész munkatársak	Ruppert András	É 08-0585	
	Juhász-Szigeti Zsófia		
	Pánovits Norbert		
	Simon László		

A terv a ZIP ARCHITECTS kft. szellemi tulajdona, melynek védelmét az 1999. évi 76. szerzői jogi törvény biztosítja!

KONSZIGNÁCIÓS JEL	NYK-G1
Megnevezés	Esővédő zsalu Schako ALAS
Mennyiség	4
Falnyílás méretek	2,00×1,50
Irány	
Falszerkezet	R-F-B01
Tokszerkezet	Schako ALAS-Alu
Működés	Nyíló
Hőszigetelési követelmény	-
Léghanggátlás	-
Tűzgátlás	-
Működtetés	Kézi
Árnyékolás	Nincs
Kilincs	-
Küszöb	Aluminium
Párkány/Könyöklő	-
Toktoldó típusa	---
Zárszerkezet	-
Csukószerkezet	-
Biztonsági fokozat	-
Ablakba épített szellőző	-
Meleg peremes	☐
Megjegyzések	-

Alaprajz előnézet

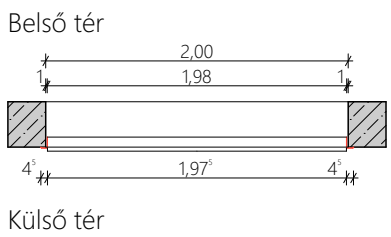

Metszet előnézet

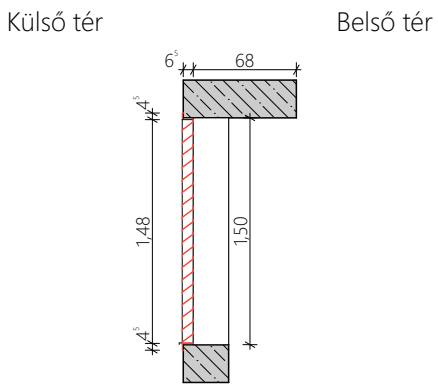

Káva oldali nézet

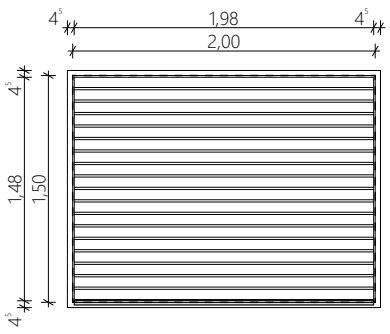

ZIP architects

9022 Győr Bajcsy-Zsilinszky út 44.
ZIP Architects Kft.
Tel. szám: +36 30 790 4149

Megrendelő: **Budapest Főváros VII. kerület Erzsébetváros Önkormányzata**
1073 Budapest VII. Kerület, Erzsébet krt. 6.

Tervezési helyszín:
1076 Budapest, VII. Kerület, Verseny utca 22-24. hrsz: 32934

Megbízás:
Önkormányzati társasház

Rajzmegnevezés:
Külső nyílászáró konszignációk

Munkarész:
É_KKO_NY Nyílászáró konszignációk

Rajzszám:
Külső nyílászáró konszignációREV1

Dátum:	Tervfajta:	Lépték:
2022. 03. 06.	**Kiviteli terv**	**M**

Név:		**Terv. eng .sz.**	**Aláírás:**
Építész munkatársak	Ruppert András	É 08-0585	
	Juhász-Szigeti Zsófia		
	Pánovits Norbert		
	Simon László		

A terv a ZIP ARCHITECTS kft. szellemi tulajdona, melynek védelmét az 1999. évi 76. szerzői jogi törvény biztosítja!

KONSZIGNÁCIÓS JEL	NYK-G2
Megnevezés	Lépcsőházi beszellőző zsalu COLT COLTLITE CLET
Mennyiség	1
Falnyílás méretek	1,40×1,75
Irány	
Falszerkezet	R-F-04.3
Tokszerkezet	Colt COLTLITE CLET hőhídmenetes zsalu
Működés	Nyíló
Hőszigetelési követelmény	Uw_max= 1,4 W/m^2K
Léghanggátlás	-
Tűzgátlás	-
Működtetés	Szünetmentes villanymotoros nyitó- RWA rendszer jelére nyíló
Árnyékolás	Nincs
Kilincs	-
Küszöb	Aluminium
Párkány/Könyöklő	Porszort RAL 7016 sajtolt alunínium párkány
Toktoldó típusa	---
Zárszerkezet	-
Csukószerkzet	-
Biztonsági fokozat	-
Ablakba épített szellőző	-
Meleg peremes	☐
Megjegyzések	-

Alaprajz előnézet

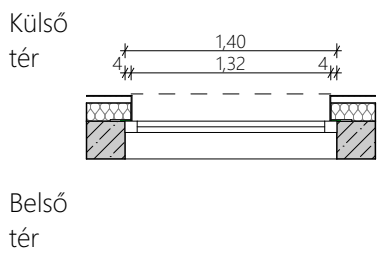

Metszet előnézet

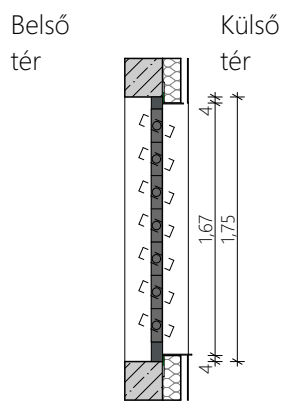

Káva oldali nézet

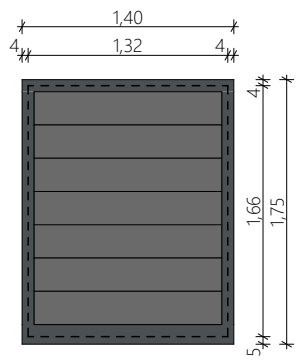

ZIP architects
9022 Győr Bajcsy-Zsilinszky út 44.
ZIP Architects Kft.
Tel. szám: +36 30 790 4149

Megrendelő: **Budapest Főváros VII. kerület Erzsébetváros Önkormányzata**
1073 Budapest VII. Kerület, Erzsébet krt. 6.

Tervezési helyszín:
1076 Budapest, VII. Kerület, Verseny utca 22-24. hrsz: 32934

Megbízás:
Önkormányzati társasház

Rajzmegnevezés:
Külső nyílászáró konszignációk

Munkarész:
É_KKO_NY Nyílászáró konszignációk

Rajzszám:
Külső nyílászáró konszignációREV1

Dátum:	Tervfajta:	Lépték:
2022. 03. 06.	**Kiviteli terv**	**M**

Név:		**Terv. eng .sz.**	**Aláírás:**
Építész munkatársak	Ruppert András	É 08-0585	
	Juhász-Szigeti Zsófia		
	Pánovits Norbert		
	Simon László		

A terv a ZIP ARCHITECTS kft. szellemi tulajdona, melynek védelmét az 1999. évi 76. szerzői jogi törvény biztosítja!

KONSZIGNÁCIÓS JEL	NYK-G3
Megnevezés	Schako esővédő zsalu transzformátor kiszellőző felépítményben
Mennyiség	2
Falnyílás méretek	1,00×2,00
Irány	
Falszerkezet	Monolit vasbeton
Tokszerkezet	Schako ALAS-Alu
Működés	Fix
Hőszigetelési követelmény	-
Léghanggátlás	-
Tűzgátlás	-
Működtetés	Kézi
Árnyékolás	Nincs
Kilincs	-
Küszöb	Nincs
Párkány/Könyöklő	-
Toktoldó típusa	---
Zárszerkezet	-
Csukószerkezet	-
Biztonsági fokozat	-
Ablakba épített szellőző	-
Meleg peremes	☐
Megjegyzések	-

Alaprajz előnézet

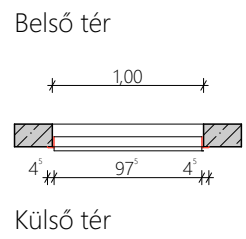

Metszet előnézet

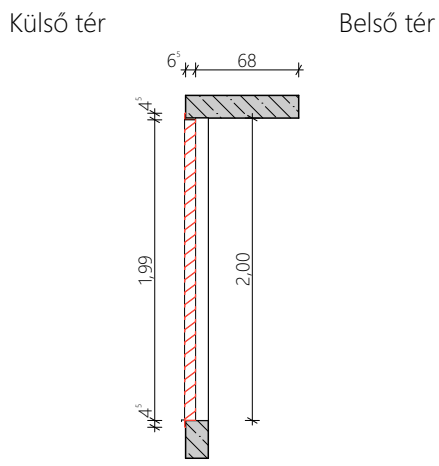

Káva oldali nézet

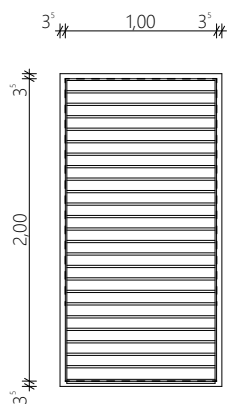

ZIP architects

9022 Győr Bajcsy-Zsilinszky út 44.
ZIP Architects Kft.
Tel. szám: +36 30 790 4149

Megrendelő: **Budapest Főváros VII. kerület Erzsébetváros Önkormányzata**
1073 Budapest VII. Kerület, Erzsébet krt. 6.

Tervezési helyszín:
1076 Budapest, VII. Kerület, Verseny utca 22-24. hrsz: 32934

Megbízás:
Önkormányzati társasház

Rajzmegnevezés:
Külső nyílászáró konszignációk

Munkarész:
É_KKO_NY Nyílászáró konszignációk

Rajzszám:
Külső nyílászáró konszignációREV1

Dátum:	Tervfajta:	Lépték:
2022. 03. 06.	**Kiviteli terv**	**M**

Név:		**Terv. eng .sz.**	**Aláírás:**
Építész munkatársak	Ruppert András	É 08-0585	
	Juhász-Szigeti Zsófia		
	Pánovits Norbert		
	Simon László		

A terv a ZIP ARCHITECTS kft. szellemi tulajdona, melynek védelmét az 1999. évi 76. szerzői jogi törvény biztosítja!

Konszignációs jel	NYK-38
Megnevezés	Lamilux FE Tetőkibúvó
Mennyiség	1
Hőszigetelési követelmény	Uw_max= 1,2 W/m^2K
Működtetés	Kapcsoló jelére nyíló elektrom motor külpontosan elhelyezve
Biztonsági fokozat	VSG A1 P2A
Lábazat	Gyári hőszigetelt 40 cm magas lábazat
Megjegyzések	Kikötési ponttal felszerelt
Alaprajz előnézet	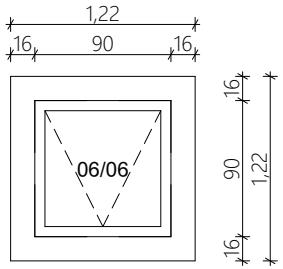
Metszet előnézet	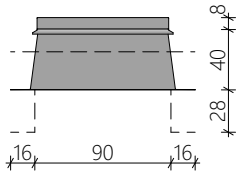

ZIP architects 9022 Győr Bajcsy-Zsilinszky út 44. ZIP Architects Kft. Tel. szám: +36 30 790 4149	Rajzmegnevezés: **Külső kupola koszignációk**	Dátum: **2022. 03. 06.**	Tervfajta: **Kiviteli terv**	Lépték: **M**
Megrendelő: **Budapest Főváros VII. kerület Erzsébetváros Önkormányzata** 1073 Budapest VII. Kerület, Erzsébet krt. 6.	Munkarész: **É_KKO_NY Nyílászáró konszignációk**	**Név:**		**Terv. eng .sz.**	**Aláírás:**
Tervezési helyszín: 1076 Budapest, VII. Kerület, Verseny utca 22-24. hrsz: 32934	Rajzszám: **É_KKO_NY-56REV0**	Építész munkatársak	Ruppert András	É 08-0585	
Megbízás: **Önkormányzati társasház**			Juhász-Szigeti Zsófia		
			Pánovits Norbert		
			Simon László		

A terv a ZIP ARCHITECTS kft. szellemi tulajdona, melynek védelmét az 1999. évi 76. szerzői jogi törvény biztosítja!

Konszignációs jel	NYK-40
Megnevezés	Lamilux FE felülvilágító kupola
Mennyiség	4
Hőszigetelési követelmény	Uw_max= 1,2 W/m^2K
Működtetés	Kapcsoló jelére nyíló láncmotors nyitószerkzet
Biztonsági fokozat	VSG A1 P2A
Lábazat	Gyári hőszigetelt 40 cm magas lábazat
Megjegyzések	Esőérzékelővel elátott
Alaprajz előnézet	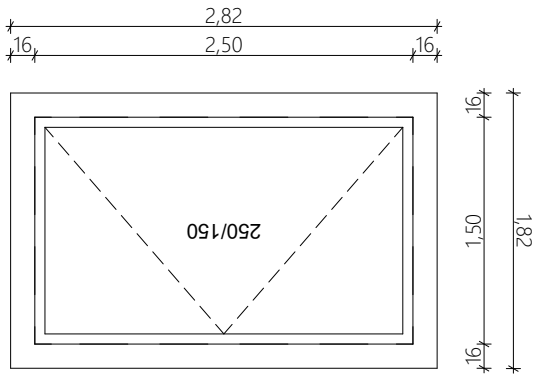
Metszet előnézet	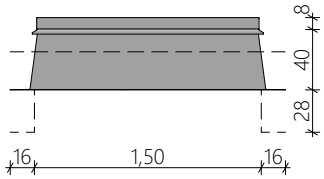

ZIP architects 9022 Győr Bajcsy-Zsilinszky út 44. ZIP Architects Kft. Tel. szám: +36 30 790 4149	Rajzmegnevezés: **Külső kupola koszignációk**	Dátum: **2022. 03. 06.**	Tervfajta: **Kiviteli terv**	Lépték: **M**
Megrendelő: **Budapest Főváros VII. kerület Erzsébetváros Önkormányzata** 1073 Budapest VII. Kerület, Erzsébet krt. 6.	Munkarész: **É_KKO_NY Nyílászáró konszignációk**	**Név:**		**Terv. eng .sz.**	**Aláírás:**
Tervezési helyszín: 1076 Budapest, VII. Kerület, Verseny utca 22-24. hrsz: 32934	Rajzszám: **É_KKO_NY-57REV0**	Építész munkatársak	Ruppert András	É 08-0585	
Megbízás: **Önkormányzati társasház**			Juhász-Szigeti Zsófia		
			Pánovits Norbert		
			Simon László		
		A terv a ZIP ARCHITECTS kft. szellemi tulajdona, melynek védelmét az 1999. évi 76. szerzői jogi törvény biztosítja!			

Konszignációs jel	NYK-41
Megnevezés	Lamilux FE felülvilágító kupola
Mennyiség	1
Hőszigetelési követelmény	Uw_max= 1,2 W/m^2K
Működtetés	Kapcsoló jelére nyíló láncmotors nyitószerkzet
Biztonsági fokozat	VSG A1 P2A
Lábazat	Gyári hőszigetelt 40 cm magas lábazat
Megjegyzések	Esőérzékelővel elátott
Alaprajz előnézet	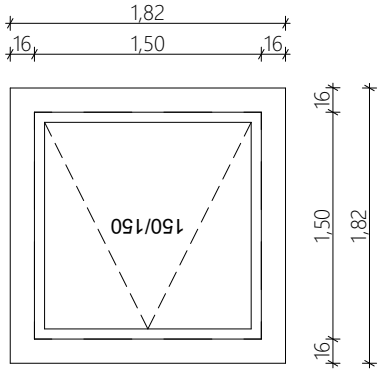
Metszet előnézet	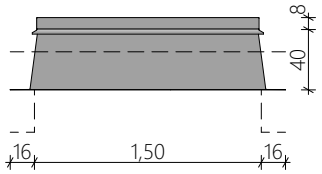

ZIP architects 9022 Győr Bajcsy-Zsilinszky út 44. ZIP Architects Kft. Tel. szám: +36 30 790 4149	Rajzmegnevezés: **Külső kupola koszignációk**	Dátum: **2022. 03. 06.**	Tervfajta: **Kiviteli terv**	Lépték: **M**
Megrendelő: **Budapest Főváros VII. kerület Erzsébetváros Önkormányzata** 1073 Budapest VII. Kerület, Erzsébet krt. 6.	Munkarész: **É_KKO_NY Nyílászáró konszignációk**	**Név:**		**Terv. eng .sz.**	**Aláírás:**
Tervezési helyszín: 1076 Budapest, VII. Kerület, Verseny utca 22-24. hrsz: 32934	Rajzszám: **É_KKO_NY-58REV0**	Építész munkatársak	Ruppert András	É 08-0585	
Megbízás: **Önkormányzati társasház**			Juhász-Szigeti Zsófia		
			Pánovits Norbert		
			Simon László		
		A terv a ZIP ARCHITECTS kft. szellemi tulajdona, melynek védelmét az 1999. évi 76. szerzői jogi törvény biztosítja!			